ENGLISH

Original instructions

PRODUCT DESCRIPTION AND INTENDED USE

This transmitter is part of the "**Era-P**" / "**Era-W**" Nice range. The transmitters of these two ranges are used to control automation mechanisms for awnings, outdoor sunblinds or blinds: **any other use is improper and forbidden!**

Functional specifications

• The "Era-P" range consists of portable models ("P") while the "Era-W" range consists of wall mounted models ("W"). • 1 or 6 "unit" models are available to send commands to, as well as models with commands for the management of the weather sensors. • Some models are provided with a hook to temporarily hang the transmitter on the wall, others are provided with a plate to mount it on the wall. To install this accessory please refer to **fig. 2** or **3**. • **Fig. 1** reports all the keys which may be on the transmitters, based on the model. Their use is as follows:

A - "Unit" keys (only in the P6, P6S, W6, W6S models): are required to select the automation mechanism/s to send the commands to. While memorising the transmitter, it is necessary to programme at least one of these keys, associating at least one automation mechanism/s to them. This makes the key a "unit for the reception of the commands", meaning that the automation mechanisms associated to it will receive the <u>same commands</u> during the use of the transmitter. The other keys available may be programmed in a similar manner, based on the system's needs. For all purposes, it is like having 6 independent transmitters in a single command device.

B - Command keys (in all the models): are required to send the rise (▲), stop (■) and lower (▼) commands. In the P6, P6S, W6, W6S models, prior to sending a command, select the "unit" to send the command to.

C - Control keys of the automatic commands (only in the P1S, P6S, W1S, W6S models): the ☀ key enables (the ☼ key disables) the reception by the motor of the automatic commands transmitted by any weather sensor in the installation. When ☀ is pressed the system sets the <u>automatic</u> operating mode of the automation mechanism whereas when ☼ is pressed the system sets the <u>manual</u> operating mode of the automation mechanism. The "Wind" sensor may not be disabled since it is required to protect the automation mechanism from wind damage. With the automatic operating mode enabled, the user may send manual commands any time. For more information please refer to the manual of the automation mechanism and the weather sensor.

D - Programming keys (in all the models): in the compatible motors (e.g. those of the Era Mat range), these keys are required to simplify the performance of the programming procedures: the **PRG** key speeds up the access to the procedures, whereas the **ESC** key speeds up the exit from them. To access the keys remove the battery cover.
<u>In the P6, P6S, W6, W6S models</u>: during the execution of the procedures, when pressing these keys is required, it is necessary to <u>firstly</u> select the single "unit" where the procedure is being performed.

TESTING THE TRANSMITTER

Before memorising the transmitter in the receiver of the motor, check its proper operation by pressing any key and observing whether the LED lights up (**fig. 1-E**). If it does not, refer to the section entitled "Replacing the Battery" in this manual.

SPECIFIC FUNCTIONS OF THE TRANSMITTER

• ***Select a "unit" to send a command to*** *(only for the P6, P6S, W6, W6S models)*

With these transmitter models, prior to sending a command it is necessary to select the "unit" (i.e. the automation mechanisms associated to this) to send the command to. After selecting the unit, its LED remains lit for a few seconds and, before its turns off, it is possible to select other units to be added to the first selected (to eliminate a unit selected by mistake, turn off its LED by briefly pressing the associated key).
After selecting the units desired, when their LEDs automatically turn off, the units will remain in the transmitter's memory until a new unit/s is/are selected. While they remain in the memory it will be possible to send them commands without having to select them first.

• ***Enable or disable the reception of the automatic commands sent from a weather sensor*** *(only for the P1S, P6S, W1S, W6S models)*

With these transmitter models it is possible to enable or disable the reception of the automatic commands coming from any weather sensor connected (e.g. the "Sun" automatism mechanisms). For a good management of the automation mechanisms connected to the weather sensors, we advise using a <u>single transmitter</u> provided with keys to enable or disable automatic commands.

<u>Only for the P6S and W6S models</u>: in these transmitters, prior to enabling or disabling the operating mode, it is necessary to select the "unit/s" which the setting must be sent to. While using these transmitters, to check whether the units are enabled or disabled, just select these <u>one at a time</u> and observe the state of the LEDs:

☀ lit; ☼ off = function enabled;

☀ off; ☼ lit = function disabled;

Note *– If more units are selected and the two LEDs appear to be off, this means that there is at least one unit which has the automatic commands enabled.*

MEMORISING THE TRANSMITTER

To memorise the transmitter in a control unit (or in a receiver) it is possible to choose one of the following procedures, compatibly with the presence of this in the manual of the control unit or the receiver:

A - Memorisation in "Mode I"
B - Memorisation in "Mode II"
C - Memorisation of a new transmitter through another already memorised
D - Memorisation through the "Enable Code" received from a previously memorised transmitter

<u>The detailed instructions of each procedure are reported in the instruction manual of the motor or the control unit with which you want to make the transmitter work</u>. These manuals are also available in the website: www.niceforyou.com. Since in the manuals the transmitter keys may be identified with symbols or numbers, please refer to **fig. 1-B** to know the correspondence between these and the transmitter keys.

A - Memorisation in "Mode I"

This mode <u>automatically transfers</u>, all together, the various commands available in the motor, in the various keys available on the transmitter, without giving the installer the possibility of changing the combination among commands and keys. In other words, during the execution of the procedure that memorises the transmitter in this mode, **the system** automatically combines <u>the commands available in the motor with each key on the transmitter</u>. At the end of the procedure each key will be combined with a certain command, according to the factory set layout.

B - Memorisation in "Mode II"

This mode <u>manually combines</u> one of the commands available in the motor with one of the transmitter keys, giving the installer the possibility of choosing the command and the key desired. In other words, during the execution of the procedure that memorises the transmitter in this mode, **the installer** automatically combines <u>the command desired (among those available in the motor) with the desired key of the transmitter</u>. At the end of the procedure, to memorise another key with another command desired, it will be necessary to repeat the procedure once again.
Attention! - Each automation mechanism has its own <u>list of commands</u> that can be memorised in Mode II; therefore consult the manual of the motor or the control unit to choose the command you want to combine with the transmitter key.

C - Memorisation of a new transmitter through another already memorised

This procedure memorises <u>additional transmitters</u>, if at least one transmitter is already memorised in the motor. The procedure memorises a new transmitter in the motor, by working at a maximum distance of 20m from this, together with another transmitter already memorised in the same motor. The procedure lets the new transmitter memorise the same commands in the one already memorised.

D - Memorisation through the "Enable Code"

Important – This procedure is specific for the motors and the control units which are part of the **Era** Nice line.

The transmitters of the Era-P and Era-W ranges have an "<u>enable code</u>". The transfer of this code from an already memorised transmitter (old) to a transmitter to be memorised (new) allows the latter to be recognised by the motor and, therefore, be <u>automatically memorised</u> by this during the sending of the first commands. **Attention!** – the transfer may take place only between transmitters belonging to the Era-P and Era-W ranges. The procedure is as follows:

01. Put the two transmitters close together as shown in **fig. 6** (for Era P), or in **fig. 7** (for Era W), and keep the two attached together until the end of the procedure.
02. On the "new" transmitter: keep ▲ pressed (in the P6, P6S, W6, W6S models, briefly press first the "unit" in which you want to memorise the enable code) and then release the key after the LED (with light steady) turns on on the "old" transmitter. Release the key and the LED starts flashing.
03. On the "old" transmitter:
• <u>in the P1, P1S, W1, W1S models</u>: press and release ▼. When the key is released the LEDs of the two transmitters flash for some time *(= enable code transferred)*.
• <u>in the P6, P6S, W6, W6S models</u>: press and release the unit key which contains the enable code to be transferred. When the key is released the LEDs of the two transmitters flash for some time *(= enable code transferred)*.

During the procedure, any error is signalled by the LED with the following fast flashes:
<u>10 flashes</u> = communication error between the devices.
<u>15 flashes</u> = memorisation failed due to time limit exceeded.

REPLACING THE BATTERIES

When the batteries run down, the range of the transmitter is significantly reduced. When pressing any key you will find that the LED takes a while to light up (= *batteries almost exhausted*) and that the brightness of the LED is dimmed (= *batteries completely exhausted*). In these cases, in order to restore the normal operation of the transmitter, you need to replace the exhausted batteries with two of the same type, observing the polarity shown in **fig. 4** or **5**).

• ***Battery disposal***

Attention! – Exhausted batteries contain polluting substances; therefore they may not be disposed of together with unsorted household waste. They must be disposed of separately, according to the regulations locally in force.

DISPOSING OF THE PRODUCT

This product is an integral part of the automation system it controls and thus must be disposed of along with it. As in installation operations, at the end of the product's lifespan, disposal operations must be performed by qualified personnel. The product is made of various types of materials: some of them may be recycled, while others cannot. Find out about recycling and disposal systems in use in your area for this product category. **Attention!** – some parts of the product may contain polluting or hazardous substances which, if released into the environment, may cause serious damage to the environment or to human health. As indicated by the symbol appearing here, the product may not be disposed of with other household wastes. Separate the waste into categories for disposal, according to the methods established by current legislation in your area, or return the product to the retailer when purchasing a new version. **Attention!** – local regulations may provide for heavy fines if the product is disposed of inappropriately.

TECHNICAL CHARACTERISTICS OF THE PRODUCT

■ **Power supply**: 2 1.5 Vdc AAA alkaline batteries ■ **Battery life**: approx. 2 years, with 10 transmissions a day ■ **Frequency**: 433.92 MHz (±100 kHz) ■ **Radiated power**: approx. 1 mW E.R.P. ■ **Radio coding**: standard O-Code (Flo-R compatible); 72 bit rolling code ■ **Operating temperature**: -20°C; +55°C ■ **Estimated range**: 200 m (outside); 35 m (inside buildings) (*) ■ **Protection class**: IP 40 (for household use or in protected environments) ■ **Dimensions**: Era-P: 49 x 150 x 14 mm; Era-W: 80 x 80 x 15 mm ■ **Weight**: Era-P: 85 g; Era-W: 70 g

Notes: • *(*) The range of the transmitters and the reception capacity of the Receivers are greatly affected by the presence of other devices (such as: alarms, radio headsets, etc..) operating in your area at the same frequency. In these cases, Nice cannot offer any warranty regarding the actual range of its devices. • All technical specifications stated in this section refer to an ambient temperature of 20°C (± 5°C). • Nice S.p.a. reserves the right to apply modifications to products at any time when deemed necessary, maintaining the same intended use and functionalities.*

CE DECLARATION OF CONFORMITY

Note*: The contents of this declaration correspond to declarations in the official document filed in the offices of Nice S.p.a., and particularly the latest version thereof available prior to the printing of this manual. The text herein has been adapted to meet editorial requirements. A copy of the original declaration may be requested from Nice S.p.a. (TV) I.*

Declaration number: **424/ERA-P-W**; Language: **EN**

The undersigned Luigi Paro, in the role of Managing Director of NICE S.p.A. (via Pezza Alta no. 13, 31046 Rustignè di Oderzo (TV), Italy), declares under his sole responsibility that the products P1, P1S, P6, P6S, W1, W1S, W6, W6S conform to the essential requirements stated in the European directive 1999/5/CE (9 March 1999), for the intended use of products. In accordance with the same directive (appendix V), the product is class 1 and marked **CE 0682**

Mr. **Luigi Paro** *(Managing Director)*

FRANÇAIS

Instructions originales

DESCRIPTION DU PRODUIT ET APPLICATION

Cet émetteur fait partie de la famille "**Era-P**" / "**Era-W**" de Nice. Les émetteurs de cette famille sont destinés à commander les automatismes pour stores extérieurs, écrans solaires ou volets : **tout autre type d'utilisation est impropre et interdite !**

Caractéristiques fonctionnelles

• La famille "Era-P" est composée de modèles portables ("P") alors que la famille "Era-W", de modèles à fixation murale ("W"). • Des modèles de 1 à 6 "groupes" sont disponibles auxquels adresser les commandes et les modèles disposant de commandes pour la gestion des capteurs climatiques. • Certains modèles sont munis d'un crochet pour pendre temporairement l'émetteur au mur, d'autres sont fournis avec un support permettant leur montage à demeure sur le mur. Pour installer cet accessoire se référer à la **fig. 2** ou **3**. • La **fig. 1** illustre toutes les touches qui peuvent être présentes sur l'émetteur en fonction du modèle. Leur utilisation est la suivante :

A - Touches de "groupe" (seulement sur les modèles P6, P6S, W6, W6S) : elles servent à sélectionner l'automatisme (ou les automatismes) auquel envoyer les commandes. Au cours de la mémorisation de l'émetteur il faut programmer au moins une de ces touches en l'associant à au moins un automatisme (ou plusieurs automatismes). Ceci fait que la touche représente un "groupe de réception des commandes", dans le sens que les automatismes qui lui sont associés recevront les <u>mêmes commandes</u> au cours de l'utilisation de l'émetteur. Les autres touches disponibles peuvent être programmées de manière semblable, en fonction des exigences de la propre installation. C'est comme pouvoir disposer de 6 émetteurs indépendants dans un seul dispositif de commande.

B - Touches de commande (pour tous les modèles) : elles servent à envoyer les commandes de montée (▲), d'arrêt (■) et de descente (▼). Pour les modèles P6, P6S, W6, W6S, avant d'envoyer une commande, sélectionner le il "groupe" auquel adresser la commande.

C - Touches de contrôle des commandes automatiques (seulement pour les modèles P1S, P6S, W1S, W6S) : la touche ☀ autorise (la touche ☼ empêche) la réception sur le moteur des commandes automatiques transmises par d'éventuels capteurs climatiques présents sur l'installation. Une pression sur la touche ☀ fait passer l'automatisme en fonctionnement <u>automatique</u> alors qu'une pression sur la touche ☼ fait passer l'automatisme en fonctionnement <u>manuel</u> Le capteur "vent" ne peut pas être désactivé dans la mesure où il sert l'automatisme de l'action du vent. Quand le fonctionnement automatique est habilité, l'utilisateur peut envoyer des commandes manuelles à tout moment. Pour de plus amples informations se référer au manuel de l'automatisme et du détecteur climatique.

D - Touches de programmation (sur tous les modèles) : pour les moteurs compatibles (par exemple ceux de la famille Era Mat), ces touches servent à simplifier le déroulement des procédures de programmation : la touche **PRG** accélère l'accès aux procédures alors que la touche **ESC** facilite la sortie de celles-ci. Pour avoir accès aux touches enlever le couvercle des piles
<u>Pour les modèles P6, P6S, W6, W6S</u> : au cours de l'exécution des procédures, quand l'action sur ces touches est requise, il faut <u>d'abord</u> sélectionner le groupe pour lequel effectuer la procédure.

VERIFICATION DE L'EMETTEUR

Avant de mémoriser l'émetteur dans le récepteur du moteur, vérifier son bon fonctionnement en appuyant sur n'importe quelle touche, et en observant l'allumage de la led (**Fig.1-E**). Si celle-ci ne s'allume pas lire le paragraphe "Remplacement de la pile" dans ce manuel.

FONCTIONS SPECIFIQUES DE L'EMETTEUR

• ***Sélectionner un "groupe" auquel envoyer une commande*** *(seulement pour les modèles P6, P6S, W6, W6S)*

Avec ces modèles d'émetteurs, avant d'envoyer une commande, il faut sélectionner le "groupe" (c'est à dire, les automatismes qui lui sont associés) vers lequel adresser la commande. Après avoir sélectionné le groupe, sa led reste allumée pendant quelques secondes, et avant qu'il ne s'éteigne, il est possible de sélectionner d'autres groupes à ajouter au premier sélectionné (pour éliminer un groupe sélectionné par erreur étreindre sa led en en appuyant brièvement sur la touche associée).
Après la sélection des groupes souhaités et l'extinction automatique de leur led, les groupes resteront en mémoire dans l'émetteur jusqu'à la sélection d'un nouveau groupe (ou plusieurs groupes). Durant la période de rétention en mémoire on pourra leur envoyer des commandes sans avoir d'abord à les sélectionner.

• ***Activer ou désactiver la réception des commandes automatiques envoyées par un capteur climatique*** *(uniquement pour les modèles P1S, P6S, W1S, W6S)*

Avec ces types d'émetteurs on peut autoriser ou empêcher la réception des commandes automatiques provenant d'éventuels capteurs météorologiques connectés (par exemple, l'automatisme "Soleil"). Pour une bonne gestion des automatismes liés à des capteurs météorologiques, il est conseillé d'utiliser un <u>seul émetteur</u> équipé des touches pour activer ou désactiver les commandes automatiques.

<u>Uniquement pour les modèles P6S et W6St</u> : dans ces émetteurs, avant d'autoriser ou bloquer la fonction, il faut sélectionner le «groupe» (ou plusieurs groupes) auxquels on souhaite adresser le configuration. Lors de l'utilisation de ces émetteurs, afin de vérifier si les groupes sont activés ou désactivés, il suffit de les sélectionner <u>un à la fois</u> et d'observer l'état des leds :

☀ allumé ; ☼ éteinte = fonction habilitée ;

☀ éteinte ; ☼ allumée = fonction bloquée ;

Note *- Si on sélectionne plusieurs groupes et les deux leds sont éteints, cela signifie qu'il y a au moins un groupe qui a les commandes automatiques habilitées.*

MEMORISATION DE L'EMETTEUR

Pour mémoriser l'émetteur dans une centrale (ou dans un récepteur), on peut choisir une des procédures suivantes, dans la mesure où elle soit incluse dans le manuel de la centrale ou du récepteur :

A - Mémorisation en "Mode I"
B - Mémorisation en "Mode II"
C - Mémorisation d'un nouvel émetteur par le biais d'un autre déjà mémorisé
D - Mémorisation par le biais le "Code d'habilitation" reçu d'un émetteur déjà mémorisé

<u>Les instructions détaillées de chaque procédure sont indiquées dans le manuel d'instruction du moteur ou de la centrale de commande auquel sera associé l'émetteur.</u>. Ces manuels sont également disponibles sur le site : www.niceforyou.com. Étant donné que dans les manuels les touches des émetteurs peuvent être identifiés par des symboles ou des chiffres, voir la **fig. 1-B** pour connaître la correspondance entre ceux-ci et les touches de l'émetteur.

A - Mémorisation en "Mode I"

Ce mode transfère <u>automatiquement</u> tous ensemble, les différentes commandes disponibles dans le moteur, attribuées aux touches de l'émetteur, sans permettre à l'installateur de modifier la combinaison des commandes et des touches. En d'autres termes, pendant l'exécution de la procédure qui mémorise l'émetteur par le biais de cette modalité **c'est le système** qui associe automatiquement <u>les commandes disponibles dans le moteur, à chaque touche de l'émetteur</u>. Au terme de la procédure chaque touche sera associée à une commande déterminée, selon un ordre établi en l'usine.

B - Mémorisation en "Mode II"

Ce mode permet d'associer <u>manuellement</u> une des commandes disponibles dans le moteur avec une touche de l'émetteur, donnant ainsi la possibilité à l'installateur de choisir la commande et la touche désirée En d'autres termes, pendant l'exécution de la procédure qui mémorise l'émetteur par cette modalité **c'est l'installateur** qui associe automatiquement <u>la commande désirée (parmi celles disponibles dans le moteur), à la touche choisie de l'émetteur</u>. Au terme de la procédure, pour mémoriser une autre touche à une autre commande il faudra répéter à nouveau la procédure.
Attention ! - Chaque automatisme a sa propre <u>liste de commandes</u> pouvant être enregistrées en mode II ; consulter le manuel du moteur ou de la centrale pour choisir la commande à associer à la touche de l'émetteur.

C - Mémorisation d'un nouvel émetteur par le biais d'un autre déjà mémorisé

Cette procédure permet de mémoriser <u>des émetteurs supplémentaires,</u> si dans le moteur au moins un émetteur est déjà mémorisé La procédure permet de mémoriser un nouvel émetteur dans le moteur, fonctionnant à une distance maximale de 20m de ce dernier, avec un autre émetteur déjà mémorisé dans le même moteur. La procédure permet au nouvel émetteur de mémoriser les mêmes commandes à celles contenues dans celui de l'émetteur déjà mémorisé.

D - Mémorisation par le biais du "code d'habilitation"

Important - Cette procédure est spécifique aux moteurs et aux centrales appartenant à la ligne de produits **Era** de Nice.

Les émetteurs de la famille Era-P et Era-W ont un "<u>code d'activation</u>". Le transfert de ce code à partir d'un émetteur déjà mémorisé (ancien) à un émetteur à mémoriser (nouveau) permet à ce dernier d'être reconnu par le moteur et, par conséquent, d'être <u>mémorisé automatiquement</u> par ce dernier pendant l'envoi des premières commandes. **Attention !** - le transfert peut avoir lieu seulement entre les émetteurs appartenant aux familles Era-P et Era-W. La procédure est la suivante :

01. Rapprocher les deux émetteurs entre eux, comme indiqué sur la **Fig. 6** (pour Era P), ou sur la **Fig. 7** (pour Era W), et les maintenir proches l'un de l'autre jusqu'à la fin de la procédure.
02. Sur le nouvel émetteur maintenir pressée la touche ▲ (pour les modèles P6, P6S, W6, W6S, appuyer brièvement auparavant sur le "groupe" dans lequel on souhaite mémoriser le code d'activation), puis relâchez la touche après l'allumage (avec lumière fixe) de la led sur le "vieil" émetteur. Lorsque la touche est relâchée, la led commence à clignoter.
03. Sur le "vieil" émetteur :
• <u>Pour les modèles P1, P1S, W1, W1S</u> : appuyer et relâcher la touche ▼. Lorsque la touche est relâchée les leds des deux émetteurs clignotent pour quelques instants *(= code d'activation transféré)*.
• <u>Pour les modèles P6, P6S, W6,W6S</u> : appuyer et relâcher la touche du groupe qui contient le code d'activation à transférer. Lorsque la touche est relâchée les leds des deux émetteurs clignotent pour quelques instants *(= code d'activation transféré)*.

Durant la procédure, toute erreur est indiquée par la LED par les clignotement rapides suivants :
<u>10 éclats</u> = erreur de communication entre les dispositifs.
<u>15 éclats</u> = mémorisation non effectuée pour dépassement de durée.

REMPLACEMENT DES BATTERIES

Quand les batteries sont déchargées, l'émetteur réduit sensiblement sa portée En particulier, en appuyant sur une touche on observe que la led s'allume avec du retard *(= batteries faibles)* que l'intensité lumineuse de la led s'estompe *(= batteries complètement déchargées)*. Dans ces cas, à rétablir le bon fonctionnement de l'émetteur, remplacer les piles usées par deux du même type, en respectant la polarité (voir la **Fig. 4** ou **5**).

• ***Élimination des piles***

Attention ! - Les piles usées contiennent des substances polluantes et celle-ci ne doivent donc pas être jetés dans les déchets domestiques Il faut les mettre au rebut en utilisant des méthodes de collecte "séparées", prévues par les normes en vigueur dans votre pays.

MISE AU REBUT DU PRODUIT

Ce produit est partie intégrante de l'automatisme et doit donc être mis au rebut avec ce dernier. De même que pour les opérations d'installation, à la fin de la vie de ce produit, les opérations de mise au rebut doivent être effectuées par du personnel qualifié. Ce produit se compose de différents types de matériaux : certains peuvent être recyclés, d'autres doivent être éliminés. Renseignez-vous sur les programmes de recyclage ou d'élimination prévus par les règlements en vigueur dans votre région pour cette catégorie de produit. **Attention !** – certains composants du produit peuvent contenir des substances polluantes ou dangereuses qui pourraient avoir des effets nuisibles sur l'environnement et sur la santé des personnes s'ils étaient jetés dans la nature. Comme l'indique le symbole ci-contre, il est interdit de jeter ce produit avec les déchets domestiques. Par conséquent, utiliser la méthode de la « collecte sélective » pour la mise au rebut des composants conformément aux prescriptions des normes en vigueur dans le pays d'utilisation ou remettre le produit au vendeur lors de l'achat d'un nouveau produit équivalent. **Attention !** – les règlements en vigueur au niveau local peuvent prévoir de lourdes sanctions en cas d'élimination abusive de ce produit.

CARACTÉRISTIQUES TECHNIQUES DU PRODUIT

■ **Alimentation :** 2 piles alcalines AAA, 1,5 V cc ■ **Autonomie de la batterie :** 2 ans estimée, avec 10 émissions par jour ■ **Fréquence :** 433,92 MHz (± 100 kHz) ■ **Puissance rayonnée :** estimée à environ 1 mW ERP ■ **Chiffrement radio :** standard O-Code (compatible avec Flo-R) ; rolling code à 72 bit ■ **Température de fonctionnement :** -20°C ; +55°C ■ **Portée :** estimée à 200 m (à l'extérieur) ; 35 m (à l'extérieur des bâtiments) (*) ■ **Degré de protection :** IP 40 (à utiliser à l'intérieur ou dans des environnements protégés) ■ **Dimensions :** Era-P : 49 x 150 x 14 mm ; Era-W : 80 x 80 x 15 mm ■ **Poids :** Era-P : 85 g ; Era-W : 70 g

Notes *: • (*) La portée des émetteurs et la capacité de réception des récepteurs est fortement influencée par d'autres appareils (par exemple : alarmes, écouteurs, etc..) qui opèrent dans la zone sur la même fréquence. Dans ces cas, Nice ne peut offrir aucune garantie quant à la portée réelle de ses propres dispositifs. • Toutes les caractéristiques techniques indiquées se réfèrent à une température ambiante de 20°C (± 5°C). • Nice S.p.a. se réserve le droit d'apporter des modifications au produit à tout moment si elle le jugera nécessaire, en garantissant dans tous les cas les mêmes fonctions et le même type d'utilisation prévu.*

DÉCLARATION CE DE CONFORMITÉ

Note *: le contenu de cette déclaration correspond aux déclarations figurant dans le document officiel déposé au siège social de Nice S.p.A. et, en particulier, à la dernière mise à jour disponible avant l'impression de ce manuel. Le présent texte a été réadapté pour raisons d'édition. Une copie de la déclaration originale peut être demandée à Nice S.p.a. (TV) - Italie.*

Numéro de déclaration : **424/ERA-P-W** ; Langue : **FR**

Le soussigné Luigi Paro, en qualité d'administrateur délégué de Nice SpA (Via Pezza Alta n° 13, 31046 Rustignè Oderzo (TV) Italie), déclare sous sa seule responsabilité que les produits P1, P1S, P6, P6S, W1, W1S, W6, W6S sont conformes aux exigences essentielles de la directive européenne 1999/5/CE (Mars 9, 1999), pour l'utilisation à laquelle ses appareils sont destinés. Conformément à la Directive (Annexe V), le produit appartient à la classe 1 et est marqué : **CE 0682**

Ingénieur **Luigi Paro** *(Administrateur délégué)*

ESPAÑOL

Instrucciones originales

DESCRIPCIÓN DEL PRODUCTO Y USO PREVISTO

El presente transmisor forma parte de las series "**Era-P**" y "**Era-W**" de Nice. El uso previsto para los transmisores de estas dos series consiste en accionar sistemas de automatización para toldos exteriores, pantallas solares o persianas; por tanto, **cualquier otro uso se considerará inadecuado y, además, está prohibido.**

Características funcionales

• La serie "Era-P" está compuesta de modelos portátiles ("P"), mientras que la serie "Era-W" está compuesta de modelos fijados a la pared ("W"). • Se encuentran disponibles modelos con 1 o 6 "grupos" a los que dirigir los comandos y modelos con comandos para la gestión de los sensores climáticos. • Algunos modelos están provistos de un gancho para colgar el transmisor en la pared temporalmente, mientras que otros están equipados con una placa para fijarlos a la pared de forma permanente. Para instalar este accesorio, véase la **fig. 2** o **3**. • En la **fig. 1** se ilustran todos los botones que pueden encontrarse en los transmisores, en función de cuál sea el modelo. Las funciones de estos botones son las siguientes:

A - Botones de "grupo" (solo en los modelos P6, P6S, W6 y W6S): sirven para seleccionar uno o varios sistemas de automatización a los que dirigir los comandos. Durante la memorización del transmisor, es necesario programar al menos uno de estos botones, asociándolos, como mínimo, a un sistema de automatización o, si procede, a varios sistemas. Esta operación permite que el botón se asocie a un "grupo para la recepción de los comandos", de forma que todos los sistemas de automatización asociados a él recibirán los <u>mismos comandos</u> cuando se use el transmisor. Los demás botones se pueden programar siguiendo el mismo procedimiento, en función de los requisitos del propio sistema. A todos los efectos, es como contar con 6 transmisores independientes en un único dispositivo de mando.

B - Botones de mandos (en todos los modelos): sirven para enviar comandos de salida (▲), parada (■) y bajada (▼). En los modelos P6, P6S, W6 y W6S, antes de enviar un comando, seleccione el "grupo" al que desea dirigir el comando.

C - Botones de control de los comandos automáticos (solo en los modelos P1S, P6S, W1S y W6S): el botón ☀ activa la recepción, desde el motor, de los comandos automáticos transmitidos desde posibles sensores climáticos existentes en la instalación y, por el contrario, el botón ☼ desactiva la recepción de tales comandos. Al pulsar el botón ☀ , el sistema establece el funcionamiento <u>automático</u> del sistema de automatización mientras que, al pulsar el botón ☼ , el sistema establece el funcionamiento <u>manual</u>. El sensor "Viento" no se puede desactivar porque sirve para proteger el sistema de automatización de la acción del viento. Con el funcionamiento automático activado, el usuario puede enviar comandos manuales en cualquier momento. Para obtener información adicional, consulte el manual del sistema de automatización y del sensor climático.

D - Botones de programación (en todos los modelos): en los motores compatibles (por ejemplo, en los de la serie Era Mat), estos botones sirven para simplificar el desarrollo de los procedimientos de programación: el botón **PRG** agiliza el acceso a los procedimientos, mientras que el botón **ESC** agiliza la salida de los mismos. Para acceder a los botones, retire la tapa de las pilas.
<u>En los modelos P6, P6S, W6 y W6S</u>: durante la ejecución de los procedimientos, cuando sea preciso seleccionar estos botones, <u>primero</u> es necesario seleccionar el único "grupo" en que se está realizando el procedimiento.

VERIFICACIÓN DEL TRANSMISOR

Antes de memorizar el transmisor en el receptor del motor, compruebe que su funcionamiento sea correcto; para ello, pulse cualquier botón y observe, al mismo tiempo, si se enciende el led (**fig. 1-E**). En caso de que no se encienda, lea el apartado "Sustitución de la pila" de este manual.

FUNCIONES ESPECÍFICAS DEL TRANSMISOR

• ***Seleccionar un "grupo" al que enviar un comando*** *(solo para los modelos P6, P6S, W6 y W6S)*

Con estos modelos de transmisor, antes de enviar un comando, es necesario seleccionar el "grupo" (es decir, los sistemas de automatización asociados a él) al que desea dirigir el comando. Tras haber seleccionado el grupo, el led de dicho grupo permanece encendido durante algunos segundos y, antes de que se apague, se pueden seleccionar otros grupos para añadirlos al primero que se haya seleccionado. Al realizar este procedimiento, si desea eliminar algún grupo que haya seleccionado por error, pulse brevemente el botón asociado para apagar el led correspondiente.
Tras haber seleccionado los grupos deseados, al apagarse automáticamente sus leds, los grupos permanecerán en la memoria del transmisor hasta cuando se seleccione el nuevo grupo o, si procede, varios grupos. Mientras permanezcan en memoria, será posible enviarles los comandos sin tener que seleccionarlos primero.

• ***Activar o desactivar la recepción de los comandos automáticos enviados desde un sensor climático*** *(solo para los modelos P1S, P6S, W1S y W6S)*

Con estos modelos de transmisores es posible activar o desactivar la recepción de los comandos automáticos procedentes de los posibles sensores climáticos conectados (por ejemplo, el sistema de automatización "Sol"). Para realizar una buena gestión de los sistemas de automatización conectados a los sensores climáticos, es aconsejable utilizar un <u>único transmisor</u> dotado de los botones correspondientes para activar o desactivar los comandos automáticos.

<u>Solo para los modelos P6S y W6S</u>: en estos transmisores, antes de activar o desactivar la función, es necesario seleccionar el "grupo" o, si procede, varios grupos, a los que se deseen dirigir los comandos. Durante la utilización de estos transmisores, a fin de controlar si los grupos están activados o desactivados, basta con seleccionarlos <u>uno a uno</u> y observar el estado de los leds:

☀ encendido; ☼ apagado = función activada;

☀ apagado; ☼ encendido = función desactivada;

Nota *– Si se seleccionan más grupos y los dos leds están apagados, significa que al menos hay un grupo con los comandos automáticos activados.*

MEMORIZACIÓN DEL TRANSMISOR

Para memorizar el transmisor en una central, o bien en un receptor, puede utilizar uno de los siguientes procedimientos, siempre y cuando estos estén descritos en el manual de la central o del receptor:

A - Memorización en "Modo I"
B - Memorización en "Modo II"
C - Memorización de un transmisor nuevo a través de otro que ya esté memorizado
D - Memorización a través del "Código de activación" recibido desde un transmisor que ya esté memorizado

<u>Las instrucciones detalladas de cada procedimiento se especifican en el manual de instrucciones del motor o de la central de mando con los que se desea manipular el transmisor</u>. Estos manuales también están disponibles en el sitio web: www.niceforyou.com. Habida cuenta de que, en los manuales, los botones de los transmisores pueden identificarse mediante símbolos o números, consulte la **fig. 1-B** para conocer la correspondencia entre estos y los botones.

A - Memorización en "Modo I"

Este modo transmite <u>automáticamente</u> y al mismo tiempo los distintos comandos disponibles en el motor, a través de los distintos botones disponibles en el transmisor, sin que el instalador tenga la posibilidad de modificar la combinación entre los comandos y los botones. Dicho de otro modo, durante la ejecución del procedimiento que memoriza el transmisor en este modo, **es el sistema** el que asocia automáticamente <u>los comandos disponibles en el motor con cada botón del transmisor</u>. Al finalizar el procedimiento, cada botón se asociará a un comando determinado, en función del esquema establecido de fábrica.

B - Memorización en "Modo II"

Este modo permite asociar <u>manualmente</u> uno de los comandos disponibles en el motor con uno de los botones del transmisor, de forma que el instalador puede seleccionar el comando y el botón deseados. Dicho de otro modo, durante la ejecución del procedimiento que memoriza el transmisor en este modo, **es el instalador** el que asocia <u>el comando deseado (entre los disponibles en el motor) al botón deseado del transmisor</u>. Al finalizar el procedimiento, será necesario repetir el procedimiento para memorizar otro botón asociado a otro comando deseado.
¡Atención! - Cada sistema de automatización tiene su propia <u>lista de comandos</u> memorizables en Modo II; por tanto, consulte el manual del motor o de la central para seleccionar el comando que desea asociar al botón del transmisor.

C - Memorización de un transmisor nuevo a través de otro que ya esté memorizado

Este procedimiento permite memorizar <u>transmisores adicionales</u>, pero siempre y cuando en el motor ya esté memorizado al menos un transmisor. El procedimiento permite memorizar un nuevo transmisor en el motor, funcionando a una distancia máxima de este de 20 m, junto a otro transmisor que ya esté memorizado en el mismo motor. El procedimiento permite que el nuevo transmisor memorice los mismos comandos existentes en el que ya está memorizado.

D - Memorización a través del "Código de activación"

Importante – Este procedimiento es específico para los motores y las centrales que forman parte de la serie **Era** de Nice.

Los transmisores de las series Era-P y Era-W poseen un "<u>código de activación</u>". La transferencia de este código desde un transmisor ya memorizado (anterior) a otro que se vaya a memorizar (nuevo) permite que el motor reconozca el nuevo y, por tanto, también lo puede <u>memorizar automáticamente</u> durante la transmisión de los primeros comandos. **¡Atención!** – La transferencia solo se puede realizar entre transmisores que pertenezcan a las mismas series Era-P y Era-W. El procedimiento es el siguiente:

01. Aproxime entre sí los dos transmisores tal como se ilustra en la **fig. 6** (para Era P), o bien en la **fig. 7** (para Era W), y manténgalos unidos hasta completar el procedimiento.
02. En el transmisor "nuevo": mantenga pulsado el botón ▲ (en los modelos P6, P6S, W6 y W6S, primero ha de pulsar durante un momento el "grupo" en que se desea memorizar el código de activación); a continuación, suelte el botón después de que se encienda el led con luz fija en el transmisor "anterior". Al soltar el botón, el led empieza a parpadear.
03. En el transmisor "anterior":
• <u>En los modelos P1, P1S, W1 y W1S</u>: pulse el botón ▼ y, a continuación, suéltelo. Al soltarlo, los leds de los dos transmisores parpadean durante un breve período de tiempo *(= código de activación transferido)*.
• <u>En los modelos P6, P6S, W6 y W6S</u>: pulse el botón del grupo que contiene el código de activación que se vaya a transferir y, a continuación, suéltelo. Al soltarlo, los leds de los dos transmisores parpadean durante un breve período de tiempo *(= código de activación transferido)*.

Durante el procedimiento, el led empieza a parpadear rápidamente para indicar un posible error:
<u>10 destellos</u> = error de comunicación entre los dispositivos.
<u>15 destellos</u> = memorización no realizada porque se ha superado el tiempo límite.

SUSTITUCIÓN DE LAS PILAS

Cuando las pilas están descargadas, el transmisor reduce el alcance ligeramente. En particular, al pulsar un botón, se percibe que el led se enciende con retraso *(= pilas casi descargadas)* o que la intensidad de la luz del led se atenúa *(= pilas totalmente descargadas)*. En estos casos, para restablecer el buen funcionamiento del transmisor, sustituya las pilas descargadas con dos del mismo tipo, pero respete siempre la polaridad (véase la **fig. 4** o **5**).

• ***Eliminación de las pilas***

¡Atención! – Las pilas descargadas contienen sustancias contaminantes y, por tanto, no deben desecharse en lugares habilitados para los residuos urbanos. Por tanto, es necesario desechar las pilas recurriendo a los métodos de recogida "selectiva" previstos por la legislación local vigente.

ELIMINACIÓN DEL PRODUCTO

Este producto forma parte del sistema de automatización que controla y, por tanto, debe desecharse con él. Al igual que con la instalación, incluso al finalizar la vida útil del producto en cuestión, las operaciones de eliminación deben realizarlas personas cualificadas a tal efecto. Este producto está fabricado con varios tipos de materiales: algunos se pueden reciclar y otros se deben desechar. Es preciso obtener información acerca de los sistemas de reciclaje y eliminación previstos en la normativa aplicable en su región para esta categoría de producto. **¡Atención!** – Algunos componentes del producto pueden contener sustancias contaminantes o peligrosas que, de liberarse al medio ambiente, podrían causar daños graves al medio ambiente y a la salud humana. Según indica el símbolo que aparece en el lateral, está prohibido desechar este producto en lugares habilitados para residuos domésticos. Por tanto, practique la "recogida selectiva" para su eliminación en función de los métodos estipulados en la normativa vigente en su región. También puede devolver el producto al proveedor cuando vaya a adquirir un producto nuevo equivalente. **¡Atención!** – La normativa aplicable a escala local pueden imponer fuertes sanciones en caso de que este producto se deseche de forma inadecuada.

CARACTERÍSTICAS TÉCNICAS DEL PRODUCTO

■ **Alimentación**: 2 pilas alcalinas de 1,5 Vdc tipo AAA ■ **Duración de las pilas**: estimada en 2 años con 10 transmisiones al día ■ **Frecuencia**: 433,92 MHz (±100 kHz) ■ **Potencia radiada**: estimada en 1 mW E.R.P aproximadamente. ■ **Codificación de radio**: código variable, 72 bits, O-Code (compatible con Flo-R) ■ **Temperatura de funcionamiento**: -20 °C; +55 °C ■ **Alcance**: estimado en 200 m (al aire libre); 35 m (en el interior de edificios) (*) ■ **Grado de protección**: IP 40 (uso en interiores o en ambientes protegidos) ■ **Dimensiones**: Era-P: 49 x 150 x 14 mm; Era-W: 80 x 80 x 15 mm ■ **Peso**: Era-P: 85 g; Era-W: 70 g

Notas*: • (*) El alcance de los transmisores y la capacidad de recepción de los receptores dependen bastante de otros dispositivos (por ejemplo: alarmas, radioauriculares, etc.) que funcionen en la zona con la misma frecuencia. En estos casos, Nice no puede ofrecer ninguna garantía sobre el alcance efectivo de sus dispositivos. • Todas las características técnicas indicadas se refieren a una temperatura ambiente de 20°C (±5°C). • Nice S.p.a. se reserva el derecho de modificar el producto siempre que lo estime oportuno, pero manteniendo en todo momento las mismas funcionalidades y el mismo uso previstos.*

DECLARACIÓN CE DE CONFORMIDAD

Nota*: el contenido de la presente declaración se corresponde con cuanto se declara en el documento oficial presentado en la sede de Nice S.p.a. y, en particular, con la última revisión disponible antes de la impresión de este manual. El texto aquí contenido se ha adaptado por cuestiones editoriales. No obstante, se puede solicitar una copia de la declaración original a Nice S.p.a. (TV) I.*

Número de declaración: **424/ERA-P-W**; Idioma: **ES**

El abajo firmante, Luigi Paro, en calidad de Director general de NICE S.p.A. (via Pezza Alta n.° 13, 31046 Rustignè di Oderzo (TV), Italia), bajo su propia responsabilidad, declara que los productos P1, P1S, P6, P6S, W1, W1S, W6 y W6S cumplen con los requisitos esenciales contemplados en la Directiva comunitaria 1999/5/CE (9 de marzo de 1999), para el uso previsto de los equipos. De conformidad con la misma Directiva (anexo V), el producto es de clase 1 y lleva la indicación **CE 0682**

Ing. **Luigi Paro** *(Director general)*

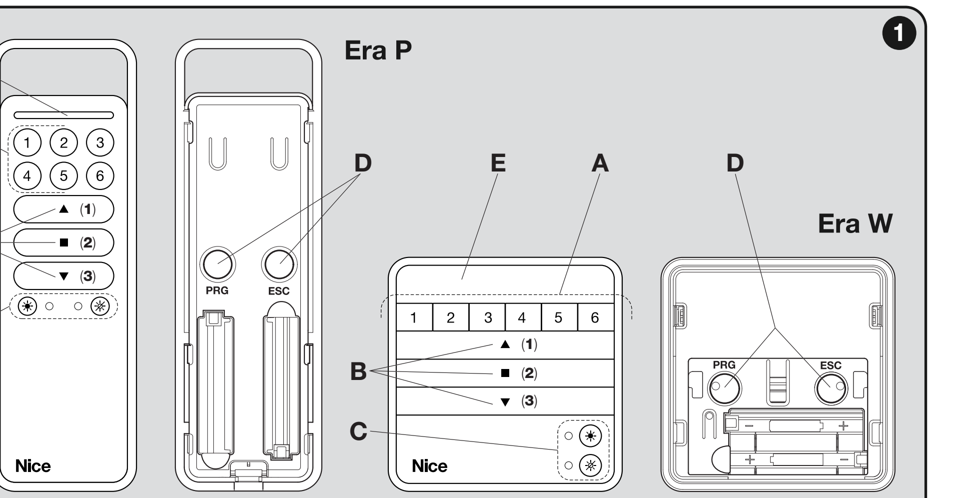

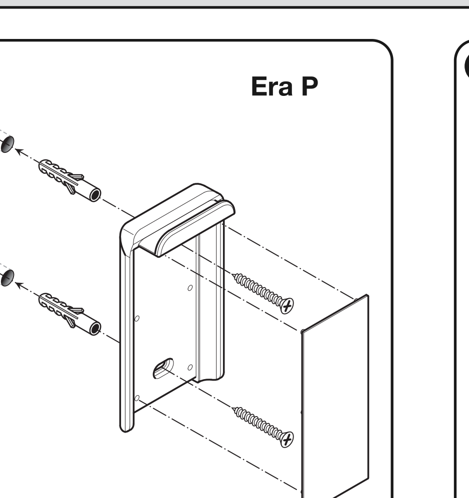

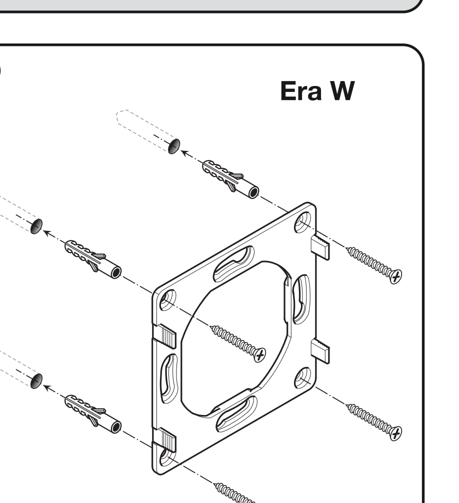

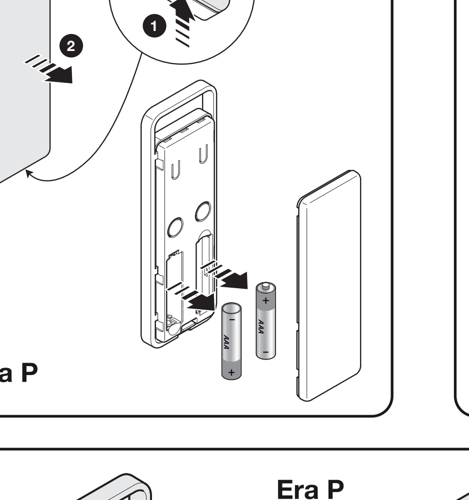

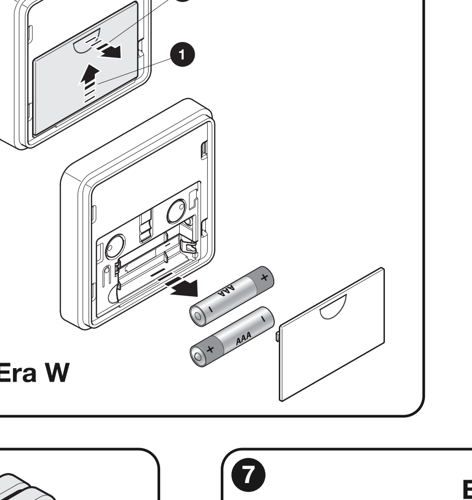

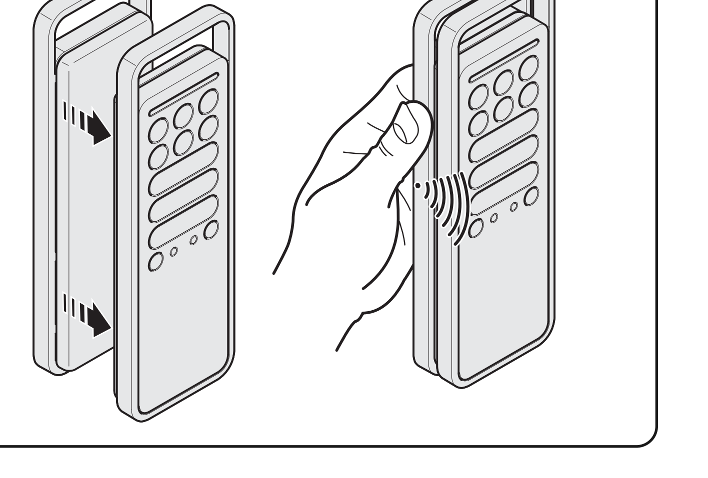

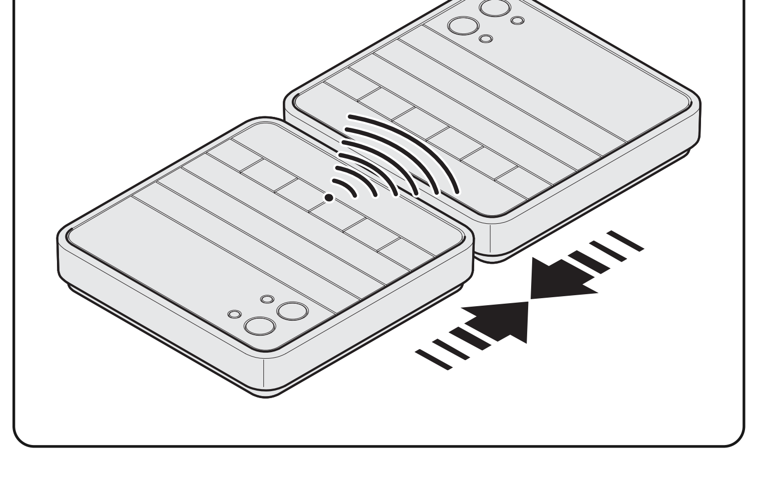

Era-P/W

Transmitter

Instructions for the fitter
Istruzioni per l'installatore
Instructions pour l'installateur
Instrucciones para el instalador
Anweisungen für den installateur
Instrukcje dla instalatora
Aanwijzingen bestemd voor de installateur

CE 0682

Nice

IS0104A00MM_06-10-2011

www.niceforyou.com

ITALIANO

Istruzioni originali

DESCRIZIONE DEL PRODOTTO E DESTINAZIONE D'USO

Il presente trasmettitore fa parte della famiglia "**Era-P**" / "**Era-W** di Nice. I trasmettitori di queste due famiglie sono destinati al comando di automazioni per tende da esterno, schermi solari o tapparelle: **qualsiasi altro uso è improprio e vietato!**

Caratteristiche funzionali

• La famiglia "Era-P" è composta da modelli portatili ("P") mentre, la famiglia "Era-W", da modelli fissati al muro ("W"). • Sono disponibili modelli a 1 o 6 "gruppi" a cui indirizzare i comandi e modelli con comandi per la gestione dei sensori climatici. • Alcuni modelli sono forniti di un gancio per appendere temporaneamente il trasmettitore al muro, altri sono forniti di una piastra per fissarlo stabilmente al muro. Per installare questo accessorio fare riferimento alla **fig. 2** o **3**. • La **fig. 1** riporta tutti i tasti che possono essere presenti sui trasmettitori, in base al modello. Il loro utilizzo è il seguente:

A - Tasti di "gruppo" (solo nei modelli P6, P6S, W6, W6S): servono a selezionare l'automazione (o le automazioni) a cui destinare i comandi. Durante la memorizzazione del trasmettitore, è necessario programmare almeno uno di questi tasti, associandovi almeno un'automazione (o più automazioni). Questo rende il tasto un "gruppo per la ricezione dei comandi", nel senso che le automazioni associate ad esso riceveranno gli <u>stessi comandi</u> durante l'uso del trasmettitore. Gli altri tasti disponibili possono essere programmati in modo analogo, in base alle esigenze del proprio impianto. A tutti gli effetti, è come avere 6 trasmettitori indipendenti in un singolo dispositivo di comando.

B - Tasti di comando (in tutti i modelli): servono per inviare i comandi di salita (▲), stop (■) e discesa (▼). Nei modelli P6, P6S, W6, W6S, prima di inviare un comando, selezionare il "gruppo" a cui indirizzare il comando.

C - Tasti di controllo dei comandi automatici (solo nei modelli P1S, P6S, W1S, W6S): il tasto ☀ abilita (il tasto ☼ disabilita) la ricezione, da parte del motore, dei comandi automatici trasmessi da eventuali sensori climatici presenti nell'installazione. Alla pressione del tasto ☀ il sistema imposta il funzionamento <u>automatico</u> dell'automazione mentre, alla pressione del tasto ☼ il sistema imposta il funzionamento <u>manuale</u> dell'automazione. Il sensore "Vento" non può essere disabilitato in quanto serve a proteggere l'automazione dall'azione del vento. Con il funzionamento automatico abilitato, l'utente può inviare comandi manuali in qualsiasi momento. Per maggiori informazioni fare riferimento al manuale dell'automazione e del sensore climatico.

D - Tasti di programmazione (in tutti i modelli): nei motori compatibili (ad esempio, quelli della famiglia Era Mat), questi tasti servono a semplificare lo svolgimento delle procedure di programmazione: il tasto **PRG** velocizza l'accesso alle procedure, mentre il tasto **ESC** velocizza l'uscita da queste. Per accedere ai tasti rimuovere il coperchio delle batterie.
<u>Nei modelli P6, P6S, W6, W6S</u>: durante l'esecuzione delle procedure, quando è richiesta la pressione di questi tasti e necessario selezionare <u>prima</u> il singolo "gruppo" nel quale si sta eseguendo la procedura.

VERIFICA DEL TRASMETTITORE

Prima di memorizzare il trasmettitore nel ricevitore del motore, verificare il suo corretto funzionamento premendo un tasto qualsiasi e osservando contemporaneamente l'accensione del Led (**fig. 1-E**). Se questo non si accende, leggere il paragrafo "Sostituzione della batteria" in questo manuale.

FUNZIONI SPECIFICHE DEL TRASMETTITORE

• ***Selezionare un "gruppo" a cui inviare un comando*** *(solo per i modelli P6, P6S, W6, W6S)*

Con questi modelli di trasmettitore, prima di inviare un comando è necessario selezionare il "gruppo" (cioè, le automazioni associate a questo) al quale indirizzare il comando. Dopo aver selezionato il gruppo, il suo Led resta acceso per qualche secondo e, prima che si spenga, è possibile selezionare altri gruppi da aggiungere al primo selezionato (per eliminare un gruppo selezionato erroneamente, spegnere il suo Led premendo brevemente il tasto associato).
Dopo aver selezionato i gruppi desiderati, allo spegnimento automatico dei loro Led i gruppi resteranno nella memoria del trasmettitore fino a quando verrà selezionato un nuovo gruppo (o più gruppi). Nel periodo della loro permanenza in memoria sarà possibile inviare loro i comandi senza doverli selezionare prima.

• ***Abilitare o disabilitare la ricezione dei comandi automatici inviati da un sensore climatico*** *(solo per i modelli P1S, P6S, W1S, W6S)*

Con questi modelli di trasmettitore è possibile abilitare o disabilitare la ricezione dei comandi automatici provenienti da eventuali sensori climatici collegati (ad esempio, l'automatismo "Sole"). Per la buona gestione delle automazioni collegate a dei sensori climatici, si consiglia di utilizzare un <u>singolo trasmettitore</u> provvisto dei tasti per abilitare o disabilitare i comandi automatici.

<u>Solo per i modelli P6S e W6S</u>: in questi trasmettitori, prima di abilitare o disabilitare la funzione è necessario selezionare il "gruppo" (o più gruppi) al quale si desidera indirizzare l'impostazione. Durante l'uso di questi trasmettitori, per controllare se i gruppi sono abilitati o disabilitati, basta selezionare questi <u>uno per volta</u> e osservare lo stato dei Led:

☀ acceso; ☼ spento = funzione abilitata;

☀ spento; ☼ acceso = funzione disabilitata;

Nota *– Se si selezionano più gruppi e i due Led appaiono spenti, significa che c'è almeno un gruppo che ha i comandi automatici abilitati.*

MEMORIZZAZIONE DEL TRASMETTITORE

Per memorizzare il trasmettitore in una centrale (o in un ricevitore) è possibile scegliere una delle seguenti procedure, compatibilmente con la presenza di questa nel manuale della centrale o del ricevitore:

A - Memorizzazione in "Modo I"
B - Memorizzazione in "Modo II"
C - Memorizzazione di un nuovo trasmettitore tramite un'altro già memorizzato
D - Memorizzazione tramite il "Codice di Abilitazione" ricevuto da un trasmettitore già memorizzato

<u>Le istruzioni dettagliate di ciascuna procedura sono riportate nel manuale istruzioni del motore o della centrale di comando con cui si desidera far funzionare il trasmettitore</u>. Questi manuali sono disponibili anche nel sito: www.niceforyou.com. Poiché nei manuali i tasti dei trasmettitori possono essere identificati con simboli o numeri, fare riferimento alla **fig. 1-B** per conoscere la corrispondenza fra questi e i tasti del trasmettitore.

A - Memorizzazione in "Modo I"

Questa modalità trasferisce <u>automaticamente</u>, tutti insieme, i vari comandi disponibili nel motore, nei vari tasti disponibili sul trasmettitore, senza dare la possibilità all'installatore di modificare l'abbinamento tra comandi e tasti. In altre parole, durante l'esecuzione della procedura che memorizza il trasmettitore in questa modalità, **è il sistema** che abbina automaticamente <u>i comandi disponibili nel motore, ad ogni tasto presente sul trasmettitore</u>. Al termine della procedura ogni tasto risulterà abbinato a un determinato comando, secondo uno schema stabilito in fabbrica.

B - Memorizzazione in "Modo II"

Questa modalità permette di abbinare <u>manualmente</u> uno dei comandi disponibili nel motore con uno dei tasti del trasmettitore, dando la possibilità all'installatore di scegliere il comando e il tasto desiderato. In altre parole, durante l'esecuzione della procedura che memorizza il trasmettitore in questa modalità, **è l'installatore** che abbina <u>il comando desiderato (tra quelli disponibili nel motore), al tasto desiderato del trasmettitore</u>. Al termine della procedura, per memorizzare un altro tasto con un altro comando desiderato, occorrerà ripetere di nuovo la procedura.
Attenzione! - Ogni automazione ha una propria <u>lista di comandi</u> memorizzabili in Modo II; quindi consultare il manuale del motore o della centrale per scegliere il comando che si desidera abbinare al tasto del trasmettitore.

C - Memorizzazione di un nuovo trasmettitore tramite un'altro già memorizzato

Questa procedura permette di memorizzare <u>ulteriori trasmettitori</u>, se però nel motore è già memorizzato almeno un trasmettitore. La procedura permette di memorizzare un nuovo trasmettitore nel motore, operando a una distanza di massimo 20m da questo, insieme a un altro trasmettitore già memorizzato nella stesso motore. La procedura consente al nuovo trasmettitore di memorizzare gli stessi comandi presenti in quello già memorizzato.

D - Memorizzazione tramite il "Codice di Abilitazione"

Importante – Questa procedura è specifica per i motori e le centrali che fanno parte della linea **Era** di Nice.

I trasmettitori delle famiglie Era-P ed Era-W possiedono un "<u>codice di abilitazione</u>". Il trasferimento di questo codice da un trasmettitore già memorizzato (vecchio) ad un trasmettitore da memorizzare (nuovo) permette a quest'ultimo di essere riconosciuto dal motore e, quindi, di essere <u>memorizzato automaticamente</u> da questo durante l'invio dei primi comandi. **Attenzione!** – il trasferimento può avvenire soltanto fra trasmettitori appartenenti alle famiglie Era-P ed Era-W. La procedura è la seguente:

01. Avvicinare tra loro i due trasmettitori come mostrato nella **fig. 6** (per Era P), oppure nella **fig. 7** (per Era W), e mantenere attaccato l'uno all'altro fino alla fine della procedura.
02. Sul trasmettitore "nuovo": mantenere premuto il tasto ▲ (nei modelli P6, P6S, W6, W6S, premere brevemente prima il "gruppo" nel quale si desidera memorizzare il codice di abilitazione), quindi rilasciare il tasto dopo l'accensione (con luce fissa) del Led sul "vecchio" trasmettitore. Al rilascio del tasto, questo Led inizia a lampeggiare.
03. Sul trasmettitore "vecchio":
• <u>nei modelli P1, P1S, W1, W1S</u>: premere e rilasciare il tasto ▼. Al rilascio del tasto i Led dei due trasmettitori lampeggiano per qualche istante *(= codice di abilitazione trasferito)*.
• <u>nei modelli P6, P6S, W6, W6S</u>: premere e rilasciare il tasto del gruppo che contiene il codice di abilitazione da trasferire. Al rilascio del tasto i Led dei due trasmettitori lampeggiano per qualche istante *(= codice di abilitazione trasferito)*.

Durante la procedura, un eventuale errore viene segnalato dal Led con i seguenti lampeggi veloci:
<u>10 lampeggi</u> = errore di comunicazione tra i dispositivi.
<u>15 lampeggi</u> = memorizzazione non avvenuta per superamento del tempo limite.

SOSTITUZIONE DELLE BATTERIE

Quando le batterie sono scariche, il trasmettitore riduce sensibilmente la portata. In particolare, premendo un tasto si nota che il Led si accende in ritardo (= *batterie quasi scariche*) che l'intensità della luce del Led si affievolisce (= *batterie totalmente scariche*). In questi casi, per ripristinare il regolare funzionamento del trasmettitore, sostituire le batterie scariche con due dello stesso tipo, rispettando la polarità (vedere la **fig. 4** o **5**).

• ***Smaltimento delle batterie***

Attenzione! – Le batterie scariche contengono sostanze inquinanti e quindi, non devono essere buttate nei rifiuti comuni. Occorre smaltirle utilizzando i metodi di raccolta 'separata', previsti dalle normative vigenti sul vostro territorio.

SMALTIMENTO DEL PRODOTTO

Questo prodotto è parte integrante dell'automazione che comanda e dunque deve essere smaltito insieme con essa. Come per le operazioni d'installazione, anche al termine della vita di questo prodotto, le operazioni di smantellamento devono essere eseguite da personale qualificato. Questo prodotto è costituito da vari tipi di materiali: alcuni possono essere riciclati, altri devono essere smaltiti. Informatevi sui sistemi di riciclaggio o smaltimento previsti dai regolamenti vigenti sul vostro territorio, per questa categoria di prodotto. **Attenzione!** – alcune parti del prodotto possono contenere sostanze inquinanti o pericolose che, se disperse nell'ambiente, potrebbero provocare effetti dannosi sull'ambiente stesso e sulla salute umana. Come indicato dal simbolo a lato, è vietato gettare questo prodotto nei rifiuti domestici. Eseguire quindi la "raccolta separata" per lo smaltimento, secondo i metodi previsti dai regolamenti vigenti sul vostro territorio, oppure riconsegnare il prodotto al venditore nel momento dell'acquisto di un nuovo prodotto equivalente. **Attenzione!** – i regolamenti vigenti a livello locale possono prevedere pesanti sanzioni in caso di smaltimento abusivo di questo prodotto.

CARATTERISTICHE TECNICHE DEL PRODOTTO

■ **Alimentazione**: 2 batterie alcaline da 1.5 Vdc tipo AAA ■ **Durata batteria**: stimata 2 anni, con 10 trasmissioni al giorno ■ **Frequenza**: 433.92 MHz (±100 kHz) ■ **Potenza irradiata**: stimata circa 1 mW E.R.P. ■ **Codifica radio**: standard O-Code (compatibile con Flo-R); rolling code a 72 bit ■ **Temperatura di funzionamento**: -20°C; +55°C ■ **Portata**: stimata 200 m (all'esterno); 35 m (se all'interno di edifici) (*) ■ **Grado di protezione**: IP 40 (utilizzo in casa o in ambienti protetti) ■ **Dimensioni**: Era-P: 49 x 150 x 14 mm; Era-W: 80 x 80 x 15 mm ■ **Peso**: Era-P: 85 g; Era-W: 70 g

Note: *• (*) La portata dei trasmettitori e la capacità di ricezione dei Ricevitori è fortemente influenzata da altri dispositivi (ad esempio: allarmi, radiocuffie, ecc..) che operano nella vostra zona alla stessa frequenza. In questi casi, Nice non può offrire nessuna garanzia circa la reale portata dei propri dispositivi. • Tutte le caratteristiche tecniche riportate, sono riferite ad una temperatura ambientale di 20°C (± 5°C). • Nice S.p.a. si riserva il diritto di apportare modifiche al prodotto in qualsiasi momento lo riterrà necessario, mantenendone comunque le stesse funzionalità e destinazione d'uso.*

DICHIARAZIONE CE DI CONFORMITÀ

Nota: *Il contenuto di questa dichiarazione corrisponde a quanto dichiarato nel documento ufficiale depositato presso la sede di Nice S.p.a., e in particolare, alla sua ultima revisione disponibile prima della stampa di questo manuale. Il testo qui presente è stato riadattato per motivi editoriali. Copia della dichiarazione originale può essere richiesta a Nice S.p.a. (TV) I.*

Numero dichiarazione: **424/ERA-P-W**; Lingua: **IT**

Il sottoscritto Luigi Paro, in qualità di Amministratore Delegato della NICE S.p.A. (via Pezza Alta n°13, 31046 Rustignè di Oderzo (TV) Italy), dichiara sotto la propria responsabilità che i prodotti P1, P1S, P6, P6S, W1, W1S, W6, W6S risultano conformi ai requisiti essenziali richiesti dalla direttiva comunitaria 1999/5/CE (9 marzo 1999), per l'uso cui gli apparecchi sono destinati. In accordo alla stessa direttiva (allegato V), il prodotto risulta di classe 1 e marcato **CE 0682**

Ing. **Luigi Paro** *(Amministratore Delegato)*

DEUTSCH

Originalanleitungen

PRODUKTBESCHREIBUNG UND EINSATZ

Der vorliegende Sender ist Teil der Familie „**Era-P**" / „**Era-W**" der Firma Nice. Die Sender dieser beiden Familien dienen zur Steuerung von Automationen für Markisen, Sonnenschutzsysteme oder Rollläden: **Jeder andere Einsatz ist unsachgemäß und daher untersagt!**

Funktionelle Merkmale

• Die Familie „Era-P" besteht aus tragbaren Modellen („P"), während die Familie „Era-W" aus an der Wand befestigten Modellen („W") besteht. • Es sind Modelle mit 1 oder 6 „Gruppen" erhältlich, an die die Befehle gerichtet werden können, und Modelle mit Steuerungen zur Verwaltung der Klimasensoren. • Einige Modelle sind mit einem Haken versehen, um den Sender vorübergehend an der Wand aufhängen zu können, andere wiederum mit einer Platte, um ihn fest an der Wand zu befestigen. Zur Installation dieses Zubehörs siehe **Abb. 2** oder **3**. • In **Abb. 1** sind alle Tasten aufgeführt, die auf den verschiedenen Sendern vorhanden sein können, je nachdem, um welches Modell es sich handelt. Diese werden wie folgt verwendet:

A - „Gruppen"-Tasten (nur bei den Modellen P6, P6S, W6 und W6S): Diese dienen dazu, die Automation (bzw. die Automationen) auszuwählen, für die die Befehle bestimmt werden sollen. Während der Speicherung des Senders muss mindestens eine dieser Tasten programmiert, und mindestens eine Automation (oder mehrere Automationen) zugeordnet werden. Dadurch wird die Taste zu einer „Gruppe für den Empfang von Befehlen", d.h. dass die ihr zugeordneten Automationen während des Gebrauchs des Senders die <u>gleichen Befehle</u> empfangen werden. Die weiteren verfügbaren Tasten können auf gleiche Weise programmiert werden, je nach den Bedürfnissen der eigenen Anlage. Es ist also so, als hätte man 6 unabhängige Sender in einer einzelnen Steuervorrichtung.

B - Befehlstasten (bei allen Modellen): Diese dienen zur Übermittlung der Auf- (▲), Stopp- (■) und Ab-Befehle (▼). Bei den Modellen P6, P6S, W6 und W6S, vor Übermittlung eines Befehls, die „Gruppe" auswählen, an die der Befehl gerichtet werden soll.

C - Steuertasten der automatischen Befehle (nur bei den Modellen P1S, P6S, W1S und W6S): Die Taste ☀ aktiviert (die Taste ☼ deaktiviert) den Empfang seitens des Motors der automatischen Befehle, die von etwaig in der Installation vorhandenen Klimasensoren übertragen werden. Bei Drücken der Taste ☀ stellt das System den <u>automatischen</u> Betrieb der Automation ein, während das System bei Drücken der Taste ☼ den <u>manuellen</u> Betrieb der Automation einstellt. Der Sensor „Wind" kann nicht deaktiviert werden, da dieser dazu dient, die Automation vor der Wirkung des Winds zu schützen. Bei aktiviertem automatischen Betrieb kann der Benutzer jederzeit manuelle Befehle übermitteln. Für weiterführende Informationen siehe Anleitung der Automation und des Klimasensors.

D - Programmiertasten (bei allen Modellen): Bei kompatiblem Motoren (z.B. die der Familie Era Mat) dienen diese Tasten zur Vereinfachung der Programmierverfahren: Die Taste **PRG** beschleunigt den Zugriff auf die Verfahren, während die Taste **ESC** das Verlassen dieser Verfahren beschleunigt. Um auf die Tasten zugreifen zu können, den Batteriedeckel entfernen.
<u>Bei den Modellen P6, P6S, W6 und W6S</u>: Während der Durchführung der Verfahren, wenn das Drücken dieser Tasten gefordert wird, muss <u>zuerst</u> die einzelne „Gruppe" ausgewählt werden, in der das Verfahren durchgeführt wird.

ÜBERPRÜFUNG DES SENDERS

Bevor man den Sender im Empfänger des Motors speichert, muss geprüft werden, ob er korrekt funktioniert. Hierzu auf eine beliebige Taste drücken und beobachten, ob sich gleichzeitig die Led einschaltet (**Abb. 1-E**). Andernfalls im Abschnitt „Ersatz der Batterie" in dieser Anleitung nachlesen.

SPEZIFISCHE FUNKTIONEN DES SENDERS

• ***Eine „Gruppe" auswählen, an die ein Befehl gerichtet werden soll*** *(nur bei den Modellen P6, P6S, W6 und W6S)*

Bei diesen Sendermodellen muss vor Übermittlung eines Befehls eine „Gruppe" (d.h. die diesen zugeordneten Automationen) ausgewählt werden, an die der Befehl gerichtet werden soll. Nach Auswahl der Gruppe bleibt deren Led einige Sekunden lang eingeschaltet und, bevor sie sich ausschaltet, ist es möglich, weitere Gruppen auszuwählen, die zur ersten ausgewählten Gruppe hinzugefügt werden sollen (zum Löschen einer versehentlich ausgewählten Gruppe, muss deren Led ausgeschaltet werden, indem kurz die entsprechende Taste gedrückt wird).
Nach Auswahl der gewünschten Gruppen verbleiben diese beim automatischen Ausschalten ihrer Leds so lange im Speicher des Senders, bis eine neue Gruppe (oder mehrere Gruppen) ausgewählt wird/werden. Solange sich die Gruppen im Speicher befinden; können Befehle an diese gerichtet werden, ohne dass sie zuvor ausgewählt werden müssen.

• ***Aktivierung bzw. Deaktivierung des Empfangs der von einem Klimasensor übermittelten automatischen Befehle*** *(nur bei den Modellen P1S, P6S, W1S und W6S)*

Bei diesen Sendermodellen kann der Empfang der von etwaig angeschlossenen Klimasensoren (zum Beispiel die Automatik „Sonne") übermittelten automatischen Befehle aktiviert bzw. deaktiviert werden. Zur guten Verwaltung der an Klimasensoren angeschlossenen Automationen, wird empfohlen, einen <u>einzelnen Sender</u> zu verwenden, der über Tasten zur Aktivierung bzw. Deaktivierung von automatischen Befehlen verfügt.

<u>Nur bei den Modellen P6S und W6S</u>: Bei diesen Sendern muss vor Aktivierung bzw. Deaktivierung der Funktion die „Gruppe" (oder mehrere Gruppen) ausgewählt werden, an die die Einstellung übermittelt werden soll. Während der Verwendung dieser Sender reicht es zur Kontrolle, ob die Gruppen aktiviert oder deaktiviert sind, aus, diese <u>einen nach dem anderen</u> auszuwählen, und den Zustand der Leds zu überprüfen:

☀ eingeschaltet; ☼ ausgeschaltet = Funktion aktiviert;

☀ ausgeschaltet; ☼ eingeschaltet = Funktion deaktiviert;

Anmerkung *– Werden mehrere Gruppen ausgewählt und die beiden Leds bleiben ausgeschaltet, bedeutet das, dass mindestens eine Gruppe mit aktivierten automatischen Befehlen ausgewählt ist.*

SPEICHERUNG DES SENDERS

Zum Speichern des Senders in einer Steuerung (oder in einem Empfänger) hat man die Wahl unter den folgenden Verfahren, wenn dieses Verfahren in der Anleitung der Steuerung oder des Empfängers angegeben ist:

A - Speicherung im „Modus I"
B - Speicherung im „Modus II"
C - Speicherung eines neuen Senders über einen bereits gespeicherten Sender
D - Speicherung über einen „Befähigungscode", der von einem bereits gespeicherten Sender empfangen wird

<u>Detaillierte Angaben zu jedem dieser Verfahren sind in den Anleitungen des Motors oder der Steuerung enthalten, mit denen der Sender funktionieren soll</u>. Diese Anleitungen stehen auch im Internet unter www.niceforyou.com zur Verfügung. Da in diesen Anleitungen die Tasten der Sender an Symbolen oder Zahlen zu erkennen sind, siehe **Abb. 1-B** für die Übereinstimmung dieser Symbole und Zahlen mit den Tasten des Senders.

A - Speicherung im „Modus I"

Dieser Modus überträgt <u>automatisch</u> und auf einmal alle im Motor verfügbaren Befehle auf die auf dem Sender verfügbaren Tasten, ohne dem Installateur die Möglichkeit zu geben, die Zuordnung von Befehlen und Tasten zu verändern. In anderen Worten, während der Ausführung des Verfahrens, das den Sender in diesem Modus speichert, **ist es das System**, das automatisch <u>die im Motor verfügbaren Befehle zu jeder auf dem Sender vorhandenen Taste zuordnet</u>. Am Ende des Verfahrens ist jede Taste nach einem werkseitig bestimmtem Schema einem bestimmten Befehl zugeordnet.

B - Speicherung im „Modus II"

Dieser Modus ermöglicht, die <u>manuelle</u> Zuordnung eines der im Motor verfügbaren Befehle zu einer der Tasten des Senders, und ermöglicht dem Installateur dabei, den gewünschten Befehl und die gewünschte Taste auszuwählen. In anderen Worten, während der Ausführung des Verfahrens, das den Sender in diesem Modus speichert, **ist es der Installateur**, der <u>den gewünschten Befehl (einen der im Motor verfügbaren Befehle) der gewünschten Taste des Senders zuordnet</u>. Am Ende des Verfahrens muss zur Speicherung der Zuordnung einer anderen Taste zu einem anderen Befehl das Verfahren wiederholt werden.
Achtung! - Jede Automation verfügt über eine eigene <u>Befehlsliste</u>, die im Modus II gespeichert werden kann; sehen Sie also in der Anleitung des Motors oder der Steuerung nach, um den Befehl auszuwählen, den Sie der Taste des Senders zuordnen möchten.

C - Speicherung eines neuen Senders über einen bereits gespeicherten Sender

Dieses Verfahren ermöglicht die Speicherung von <u>weiteren Sendern</u>, wenn jedoch im Motor bereits mindestens ein Sender gespeichert ist. Das Verfahren ermöglicht, einen neuen Sender im Motor zu speichern, und zwar aus einer Entfernung von höchstens 20 m von diesem und mit einem anderen Sender, der bereits im selben Motor gespeichert ist. Das Verfahren ermöglicht dem neuen Sender, die selben Befehle zu speichern, die im bereits gespeicherten Sender vorhanden sind.

D - Speicherung über einen „Befähigungscode"

Wichtig – Dieses Speicherverfahren dient speziell für die Motoren und Steuerungen, die Teil der Produktlinie **Era** der Firma Nice sind.

Die Sender der Familien Era-P und Era-W besitzen einen „<u>Befähigungscode</u>". Die Übertragung dieses Codes von einem bereits gespeicherten (alten) Sender an einen (neuen) Sender, der noch gespeichert werden muss, ermöglicht letzterem, vom Motor erkannt und daher von diesem während der Übermittlung der ersten Befehle <u>automatisch gespeichert</u> zu werden. **Achtung!** – Die Übertragung kann nur zwischen Sendern der Familien Era-P und Era-W gemacht werden. Die Vorgehensweise ist wie folgt:

01. Die beiden Sender, wie in **Abb. 6** (für Era P), oder in **Abb. 7** (für Era W) gezeigt, aneinander annähern und sie beide bis zum Abschluss des Verfahrens direkt nebeneinander halten.
02. Am „neuen" Sender: Die Taste ▲ gedrückt halten (bei den Modellen P6, P6S, W6 und W6S zuerst kurz die „Gruppe" drücken, in der der Befähigungscode gespeichert werden soll), und die Taste wieder loslassen, wenn die Led des „alten" Senders leuchtet (Dauerlicht). Beim Loslassen der Taste beginnt diese Led zu blinken.
03. Am „alten" Sender:
• <u>Bei den Modellen P1, P1S, W1 und W1S</u>: Die Taste ▼ drücken und wieder loslassen. Beim Loslassen der Taste blinken die Leds der beiden Sender einige Augenblicke lang *(= Befähigungscode übertragen)*.
• <u>Bei den Modellen P6, P6S, W6 und W6S</u>: Die Taste der Gruppe drücken und wieder loslassen, die den Befähigungscode enthält, der übertragen werden soll. Beim Loslassen der Taste blinken die Leds der beiden Sender einige Augenblicke lang *(= Befähigungscode übertragen)*.

Während des Verfahrens wird ein etwaiger Fehler durch folgende Blinkzeichen der Led angezeigt:
<u>10 Mal Blinken</u> = Kommunikationsfehler zwischen den Vorrichtungen.
<u>15 Mal Blinken</u> = Speicherung nicht erfolgt aufgrund der Überschreitung der Höchstzeitgrenze.

ERSATZ DER BATTERIEN

Wenn die Batterien leer ist, reduziert der Sender deutlich seine Reichweite. Insbesondere kann bemerkt werden, dass sich die Led später einschaltet, wenn man auf eine Taste drückt (= *Batterien fast leer*), oder dass die Led schwächer leuchtet (= *Batterien ganz leer*). Damit der Sender wieder ordnungsgemäß funktioniert, müssen die leeren Batterien mit zwei desselben Typs ersetzt werden. Die in **Abb. 4** oder **5**) gezeigte Polung beachten.

• ***Entsorgung der Batterien***

Achtung! – Die leeren Batterien enthalten Schadstoffe und dürfen daher nicht in den Hausmüll gegeben werden. Sie müssen nach den örtlich gültigen Vorschriften getrennt entsorgt werden.

ENTSORGUNG DES PRODUKTS

Das vorliegende Produkt ist wesentlicher Bestandteil der Automation, die sie steuert, und muss daher zusammen mit dieser entsorgt werden. Wie die Installationsarbeiten muss auch die Abrüstung am Ende der Lebensdauer dieses Produkts von Fachpersonal ausgeführt werden. Dieses Produkt besteht aus verschiedenen Stoffen, von denen einige recycelt werden können, andere müssen hingegen entsorgt werden. Informieren Sie sich über die Recycling- oder Entsorgungssysteme für dieses Produkt, die von den auf Ihrem Gebiet gültigen Verordnungen vorgesehen sind. **Achtung!** – Einige Teile des Produkts können umweltschädliche oder gefährliche Stoffe enthalten, die, wenn sie in der Umwelt entsorgt werden, schädliche Auswirkungen auf die Umwelt selbst und die Gesundheit des Menschen haben können. Wie vom nebenstehenden Symbol angezeigt, ist es verboten, dieses Produkt im Hausmüll zu entsorgen. Halten Sie sich bitte daher an die „Mülltrennung" für die Entsorgung, die von den geltenden Vorschriften auf Ihrem Gebiet vorgesehen ist, oder geben Sie das Produkt an Ihren Verkäufer zurück, wenn sie ein gleichwertiges neues Produkt kaufen. **Achtung!** – Die örtlich geltenden Vorschriften können schwere Strafen vorsehen, wenn dieses Produkt unsachgemäß entsorgt wird.

TECHNISCHE MERKMALE DES PRODUKTS

■ **Versorgung**: 2 1.5 Vdc Alkali-Batterien des Typs AAA ■ **Dauer der Batterie**: ca. 2 Jahre bei 10 Sendungen pro Tag ■ **Frequenz**: 433.92 MHz (±100 kHz) ■ **Abgestrahlte Leistung**: ca. 1 mW E.R.P. ■ **Funkcodierung**: Standard O-Code (kompatibel mit Flo-R); Rolling Code, 72 bit ■ **Betriebstemperatur**: -20°C; +55°C ■ **Reichweite**: ca. 200 m (außen); 35 m (in Gebäuden) (*) ■ **Schutzart**: IP 40 ((Innenanwendung oder Anwendung in geschützter Umgebung) ■ **Abmessungen**: Era-P: 49 x 150 x 14 mm; Era-W: 80 x 80 x 15 mm ■ **Gewicht**: Era-P: 85 g; Era-W: 70 g

Anmerkung: *• (*) Die Reichweite der Sender und das Empfangsvermögen der Empfänger wird durch andere Vorrichtungen stark beeinflusst (wie z. B.: Alarme, Kopfhörer, usw.), die in ihrer Zone auf derselben Frequenz funktionieren. In diesen Fällen kann die Firma Nice die effektive Reichweite der Vorrichtungen nicht garantieren. • Alle angegebenen technischen Merkmale beziehen sich auf eine Umgebungstemperatur von 20°C (±5°C). • Nice S.p.a. behält sich das Recht vor, jederzeit als nötig betrachtete Änderungen am Produkt vorzunehmen, wobei Funktionalitäten und Einsatzzweck beibehalten werden.*

CE-KONFORMITÄTSERKLÄRUNG

Hinweis: *Der Inhalt dieser Erklärung entspricht den Angaben im offiziellen Dokument, das im Sitz von Nice S.p.A. hinterlegt ist und der letzten verfügbaren Revision vor dem Druck dieser Anleitung. Der hier aufgeführte Text wurde aus Verlagsgründen angepasst. Eine Kopie der ursprünglichen Erklärung kann bei Nice S.p.a. (TV) Italy angefordert werden.*

Nummer der Erklärung: **424/ERA-P-W**; Sprache: **DE**

Der Unterzeichnende, Luigi Paro, im Amte des Geschäftsführers des Unternehmens NICE S.p.A. (Via Pezza Alta 13, 31046 Rustignè di Oderzo (TV) Italy), erklärt unter seiner Verantwortung, dass die Produkte P1, P1S, P6, P6S, W1, W1S, W6 und W6S den grundsätzlichen Anforderungen der europäischen Richtlinie 1999/5/ EG (vom 9. März 1999) für die jeweiligen Anwendungszwecke entsprechen. In Übereinstimmung mit dieser Richtlinie (Anlage V), entspricht das Produkt der Klasse 1 und ist **CE 0682** gekennzeichnet.

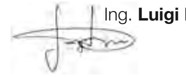
Ing. **Luigi Paro** *(Geschäftsführer)*

POLSKI

Instrukcje oryginalne

OPIS URZĄDZENIA I JEGO PRZEZNACZENIE

Niniejszy nadajnik stanowi część rodziny produktów „**Era-P**" / „**Era-W**" firmy Nice. Nadajniki należące do tych dwóch rodzin przeznaczone są do sterowania automatami do markiz zewnętrznych, osłon przeciwsłonecznych lub rolet: **Wszelkie inne użycie jest niezgodne z przeznaczeniem i zabronione!**

Charakterystyka funkcjonalna

• Rodzina produktów „Era-P" składa się z modeli przenośnych ("P"), natomiast w skład rodziny produktów „Era-W" wchodzą modele mocowane do ściany ("W"). • Dostępne są modele składające się z jednej lub sześciu „grup", do których adresowane są polecenia, oraz modele z elementami sterującymi służącymi do sterowania czujnikami klimatycznymi. • Niektóre modele wyposażone są w hak, służący do tymczasowego zawieszenia nadajnika na ścianie, inne posiadają płytę służącą do ich trwałego montażu na ścianie. W celu zamontowania tego urządzenia dodatkowego należy posłużyć się **rys. 2** lub **3**. • Na **rys. 1** przedstawione są wszystkie przyciski, jakie mogą znajdować się na nadajnikach, w zależności od danego modelu. Ich zastosowanie jest następujące:

A - Klawisze „grupowe" (tylko w modelach P6, P6S, W6, W6S): służą do wybierania automatu (lub automatów), do którego mają być kierowane polecenia. Podczas wczytywania nadajnika, należy zaprogramować przynajmniej jeden z tych przycisków, przypisując do niego przynajmniej jeden (lub więcej) automat. Czyni to przycisk „grupą do otrzymywania poleceń", co oznacza, że przypisane do niego automaty będą otrzymywały podczas pracy nadajnika <u>te same polecenia</u>. Pozostałe dostępne przyciski można zaprogramować w analogiczny sposób, w zależności od wymogów posiadanej instalacji. W rzeczywistości system taki oznacza dysponowanie 6 niezależnymi nadajnikami w jednym urządzeniu sterującym.

B - Przyciski sterujące (we wszystkich modelach): służą do wysyłania poleceń: podnoszenie (▲), stop (■) i opuszczanie (▼). W modelach P6, P6S, W6, W6S przed wysłaniem polecenia należy zaznaczyć „grupę" do której adresowane jest polecenie.

C - Przyciski kontrolne automatycznych poleceń (tylko w modelach P1S, P6S, W1S, W6S): przycisk ☀ aktywuje (przycisk ☼ dezaktywuje) funkcję odbioru przez silnik automatycznych poleceń, przekazywanych przez ewentualne czujniki klimatyczne znajdujące się w instalacji. W wyniku naciśnięcia przycisku ☀ system ustawia <u>automatyczny</u> tryb pracy automatu, natomiast po naciśnięciu przycisku ☼ system załącza <u>ręczny</u> tryb pracy automatu. Czujnik „Wiatr" nie może zostać wyłączony, gdyż służy do ochrony automatu przez działaniem wiatru. Podczas pracy w trybie automatycznym użytkownik może wysyłać w dowolnym momencie polecenia ręczne. Dokładniejsze informacje można znaleźć w podręczniku automatu i czujnika klimatycznego.

D - Przyciski programujące (we wszystkich modelach): w kompatybilnych silnikach (np. silnikach z rodziny Era Mat), przyciski te ułatwiają wykonywanie procedur programowania: przycisk **PRG** przyspiesza dostęp do procedur, natomiast przycisk **ESC** przyspiesza wyjście z nich. Aby dostać się do przycisków, należy zdjąć klapkę baterii.
<u>W modelach P6, P6S, W6, W6S</u>: podczas wykonywania procedur, kiedy wymagane jest naciśnięcie któregoś z tych przycisków, należy <u>najpierw</u> zaznaczyć pojedynczą „grupę", w której wykonywana jest procedura.

SPRAWDZANIE NADAJNIKA

Przed wczytaniem nadajnika do odbiornika silnika należy sprawdzić, czy działa on prawidłowo, naciskając w tym celu dowolny przycisk i obserwując jednocześnie, czy zapali się dioda Led (**rys. 1-E**). Jeżeli dioda się nie zapali, należy zapoznać się z instrukcjami zawartymi w punkcie „Wymiana baterii" niniejszego podręcznika.

FUNKCJE SPECJALNE NADAJNIKA

• ***Wybrać „grupę", do której ma zostać wysłane polecenie*** *(tylko dla modeli P6, P6S, W6, W6S)*

W przypadku tych modeli nadajnika przed wysłaniem polecenia należy wybrać „grupę" (czyli przypisane do niego automaty), do której polecenie ma zostać wysłane. Po wybraniu „grupy", odpowiadająca jej dioda Led świeci się przez kilka sekund, a zanim zgaśnie możliwe jest wybranie innych „grup", które zostaną dołączone do tej zaznaczonej na początku (aby usunąć „grupę", która została wybrana omyłkowo, należy wyłączyć przypisaną do niej diodę Led, wciskając na chwilę odpowiedni przycisk).
Po wybraniu żądanych „grup", kiedy automatycznie zostaną wyłączone przypisane do nich diody Led, „grupy" pozostaną zapisane w pamięci nadajnika dopóki nie zostanie wybrana nowa „grupa" (lub kilka „grup"). Kiedy „grupy" zapisane są w pamięci, można wysyłać odpowiadające im polecenia bez konieczności wcześniejszego wybierania samych „grup".

• ***Aktywowanie lub dezaktywowanie automatycznych poleceń wysyłanych przez czujnik klimatyczny*** *(tylko dla modeli P1S, P6S, W1S, W6S)*

W tych modelach nadajnika możliwe jest aktywowanie lub dezaktywowanie odbioru automatycznych poleceń z ewentualnie podłączonych czujników klimatycznych (na przykład automatu „Sole"). W celu prawidłowego sterowania automatami podłączonymi do czujników klimatycznych, zaleca się stosowanie <u>pojedynczego nadajnika</u>, wyposażonego w przyciski służące do aktywowania lub dezaktywowania poleceń automatycznych.

<u>Tylko dla modeli P6S e W6S</u>: w tych nadajnikach, przed aktywowaniem lub dezaktywowaniem funkcji, należy wybrać „grupę" (lub kilka „grup"), której ma dotyczyć regulacja. Podczas użytkowania tych nadajników, w celu sprawdzenia, czy „grupy" są aktywne czy nieaktywne, wystarczy je zaznaczać <u>pojedynczo</u> i obserwować status diody Led:

☀ włączona; ☼ wyłączona = funkcja aktywna;

☀ wyłączona; ☼ włączona = funkcja nieaktywna;

Uwaga *– Jeżeli wybierana jest większa liczba „grup", a diody Led są wyłączone, oznacza to, że przynajmniej w jednej „grupie" aktywne są automatyczne polecenia.*

WCZYTYWANIE NADAJNIKA

Aby wczytać nadajnik do centrali (lub odbiornika), można wybrać jedną z poniższych procedur, pod warunkiem, że występuje ona również w podręczniku centrali i odbiornika:

A - Wczytywanie w „Trybie I"
B - Wczytywanie w „Trybie II"
C - Wczytywanie nowego nadajnika za pomocą innego, już wczytanego
D - Wczytywanie za pomocą „Kodu dostępu", otrzymanego z już wczytanego nadajnika

<u>Szczegółowe informacje na temat każdej z procedur znajdują się w podręczniku silnika i centrali sterującej, za pomocą których ma zostać uruchomiony nadajnik</u>. Podręczniki te można znaleźć również na stronie: www.niceforyou.com. Ponieważ w podręcznikach tych przyciski nadajników mogą być oznaczone za pomocą symboli lub liczb, należy posłużyć się **rys. 1-B**, aby odpowiednio powiązać je z przyciskami nadajnika.

A - Wczytywanie w „Trybie I"

Tryb ten powoduje <u>automatyczny</u> transfer wszystkich poleceń dostępnych w silniku do poszczególnych, znajdujących się na nadajniku przycisków, uniemożliwiając instalatorowi modyfikację konfiguracji poleceń i przycisków. Innymi słowy, podczas wykonywania procedury wczytywania nadajnika w tym trybie, **to system** przypisuje automatycznie <u>dostępne w silniku polecenia do każdego przycisku znajdującego się na nadajniku</u>. Po zakończeniu tej procedury każdy przycisk będzie przypisany do określonego polecenia, zgodnie ze schematem opracowanym w fabryce.

B - Wczytywanie w „Trybie II"

Tryb ten umożliwia <u>ręczne</u> przypisanie jednego z poleceń dostępnych w silniku do jednego z przycisków nadajnika, co daje instalatorowi możliwość wyboru polecenia i przycisku. Innymi słowy, podczas wykonywania procedury wczytywania nadajnika w tym trybie, **to instalator** przypisuje <u>konkretne polecenie (spośród tych dostępnych w silniku) do konkretnego przycisku na nadajniku</u>. Po zakończeniu tej procedury, w celu wczytania kolejnego przycisku z innym poleceniem, należy powtórzyć od początku całą procedurę.
Uwaga! - Każdy automat ma swoją własną <u>listę poleceń</u>, które można wczytać w Trybie II. Należy zatem zapoznać się z podręcznikiem silnika lub centrali, aby wybrać polecenie, które ma zostać przypisane do przycisku nadajnika.

C - Wczytywanie nowego nadajnika za pomocą innego, już wczytanego

Procedura ta umożliwia wczytanie <u>dodatkowych nadajników</u>. Może to mieć jednak miejsce tylko wtedy, gdy do silnika wczytany jest już jakiś nadajnik. Procedura ta umożliwia wczytanie nowego nadajnika do silnika z maksymalnej odległości 20 m od silnika, razem z innym nadajnikiem, który już został wczytany do tego samego silnika. Procedura ta umożliwia nowemu nadajnikowi wczytanie tych samych poleceń, które znajdują się w już wczytanym nadajniku.

D - Wczytywanie za pomocą „Kodu dostępu"

Ważne – Procedura ta jest charakterystyczna dla silników i centrali, które stanowią część linii **Era** firmy Nice.

Nadajniki z rodzin produktów Era-P i Era-W chronione są „<u>kodem dostępu</u>". Przeniesienie tego kodu z już wczytanego nadajnika (starego) do wczytywanego nadajnika (nowego) sprawia, że ten ostatni może być rozpoznany przez silnik, a zatem <u>wczytany do niego automatycznie</u> podczas wysyłania pierwszych poleceń. **Uwaga!** – transfer kodu może zostać wykonany wyłącznie pomiędzy nadajnikami należącymi do tej samej rodziny produktów Era-P i Era-W. Procedura jest następująca:

01. Przysunąć do siebie oba nadajniki, jak wskazano na **rys. 6** (dla Era P), lub **rys. 7** (dla Era W), i przytrzymać je w tej pozycji do czasu zakończenia procedury.
02. Na „nowym" nadajniku: wcisnąć i przytrzymać przycisk ▲ (w P6, P6S, W6, W6S, wcisnąć na chwilę najpierw „grupę", w której ma zostać skonfigurowany kod aktywacyjny), następnie zwolnić przycisk, kiedy na „starym" nadajniku zapali się (światłem stałym) dioda Led. Po zwolnieniu przycisku dioda ta zaczyna migać.
03. Na „starym" nadajniku:
• <u>w modelach P1, P1S, W1, W1S</u>: wcisnąć i zwolnić przycisk ▼. Po zwolnieniu przycisku diody Led obu nadajników będą migać przez kilka sekund *(= kod dostępu przeniesiony)*.
• <u>w modelach P6, P6S, W6, W6S</u>: wcisnąć i zwolnić przycisk „grupy" zawierającej kod, który ma zostać przeniesiony. Po zwolnieniu przycisku diody Led obu nadajników będą migać przez kilka sekund *(= kod dostępu przeniesiony)*.

Podczas wykonywania procedury, ewentualne błędy sygnalizowane są za pomocą diody Led, która miga szybko w następujący sposób:
<u>10 mignięcia</u> = błąd łączności pomiędzy urządzeniami.
<u>15 mignięć</u> = wczytywanie nie została ukończone z powodu przekroczenia limitu czasu.

WYMIANA BATERII

Kiedy baterie są rozładowane, zasięg nadajnika ulega znacznemu zmniejszeniu. Wciskając przycisk można zauważyć, że dioda Led zapala się z opóźnieniem *(= baterie bliskie rozładowania)* oraz że intensywność światła diody Led zmniejsza się *(= baterie całkowicie rozładowane)*. W takim przypadku, w celu przywrócenia prawidłowego działania nadajnika, należy wymienić baterie na dwie inne tego samego typu, przestrzegając ich biegunowości (patrz **rys. 4** lub **5**).

• ***Utylizacja baterii***

Uwaga! – Rozładowane baterie zawierają substancje skażające, zatem nie należy ich wyrzucać razem z odpadami komunalnymi. Należy je poddać utylizacji, zgodnie z metodami zbiórki selektywnej i przepisami obowiązującymi w danym kraju.

UTYLIZACJA PRODUKTU

Niniejszy produkt stanowi integralną część automatu, w związku z czym należy go utylizować razem z automatem. Tak, jak w przypadku montażu, również po upływie okresu użytkowania tego produktu czynności demontażowe powinien wykonywać wykwalifikowany personel. Ten produkt składa się z różnego rodzaju materiałów: niektóre z nich mogą zostać poddane recyklingowi, inne powinny zostać poddane utylizacji. Należy we własnym zakresie zapoznać się z informacjami na temat recyklingu i utylizacji przewidzianych w lokalnie obowiązujących przepisach dla danej kategorii produktu. **Uwaga!** – niektóre części urządzenia mogą zawierać skażające lub niebezpieczne substancje; jeśli trafią one do środowiska, mogą wywołać poważne szkody dla samego środowiska oraz dla zdrowia ludzi. Jak wskazuje symbol zamieszczony obok, zabrania się wyrzucania urządzenia razem z odpadami domowymi. Należy zatem przeprowadzić „selektywną zbiórkę odpadów", zgodnie z metodami przewidzianymi przez przepisy obowiązujące w danym kraju, lub oddać urządzenie do sprzedawcy podczas dokonywania zakupu nowego, ekwiwalentnego urządzenia. **Uwaga!** – lokalne przepisy mogą przewidywać ciężkie sankcje w przypadku bezprawnej utylizacji niniejszego produktu.

DANE TECHNICZNE URZĄDZENIA

■ **Zasilanie**: 2 baterie alkaliczne 1,5 Vdc typu AAA ■ **Trwałość baterii**: około 2 lat, przy 10 transmisjach dziennie ■ **Częstotliwość**: 433,92 MHz (±100 kHz) ■ **Moc wypromieniowana**: szacunkowo około 1 mW E.R.P. ■ **Kodowanie radiowe**: standardowe typu O-Code (kompatybilne z Flo-R); rolling code, 72 bit ■ **Temperatura robocza**: -20°C; +55°C ■ **Zasięg**: szacunkowo 200 m (na zewnątrz); 35 m (w budynkach) (*) ■ **Stopień ochrony**: IP 40 (użytkowanie w domu lub w osłoniętych pomieszczeniach) ■ **Wymiary**: Era-P: 49 x 150 x 14 mm; Era-W: 80 x 80 x 15 mm ■ **Ciężar**: Era-P: 85 g; Era-W: 70 g

Uwagi: *• (*) Na zasięg nadajników i wydajność odbiorników silnie wpływają inne urządzenia (na przykład: alarmy, słuchawki radiowe, itp.), pracujące w pobliżu na tej samej częstotliwości. W takich wypadkach firma Nice nie może zagwarantować rzeczywistego zasięgu produkowanych przez siebie urządzeń. • Wszystkie podane dane techniczne dotyczą temperatury otoczenia 20°C (± 5°C). • Grupa Nice S.p.a. zastrzega sobie prawo do wprowadzania zmian do urządzenia w dowolnym momencie. Tym niemniej spółka gwarantuje zachowanie takich samych funkcji i przeznaczenia użytkowego urządzeń.*

Deklaracja zgodności WE

Uwaga: *Treść niniejszej deklaracji jest zgodna z oficjalną deklaracją zdeponowaną w siedzibie Nice S.p.a., a w szczególności z najnowszą wersją, dostępną przed wydrukowaniem niniejszego podręcznika. Poniższy tekst został przeredagowany z przyczyn wydawniczych. Kopię oryginalnej deklaracji zgodności można otrzymać od firmy Nice S.p.a. (TV) I.*

Numer deklaracji: **424/ERA-P-W**; Język: **PL**

Ja, niżej podpisany Luigi Paro, jako Dyrektor Generalny firmy NICE S.p.A. (via Pezza Alta n°13, 31046 Rustignè di Oderzo (TV) Italy), deklaruję na własną odpowiedzialność, że urządzenia P1, P1S, P6, P6S, W1, W1S, W6, W6S są zgodne z podstawowymi wymaganiami dyrektywy wspólnotowej1999/5/WE (9 marca 1999), odnoszących się do zastosowania, do którego urządzenia te zostały przeznaczone. Zgodnie z dyrektywą 1999/5/WE (załącznik V), są to urządzenia klasy 1 i zostały opatrzone znakiem **CE 0682**

Inż. **Luigi Paro** *(Dyrektor Generalny)*

NEDERLANDS

Originele instructies

BESCHRIJVING VAN HET PRODUCT EN GEBRUIKSBESTEMMING

Deze zender maakt deel uit van de serie "**Era-P**" / "**Era-W**" van Nice. De zenders van deze twee series zijn bedoeld voor de besturing van automatiseringen voor externe gordijnen, zonneschermen of rolluiken: **elk ander gebruik moet als oneigenlijk en verboden worden beschouwd!**

Functionele kenmerken

• De serie "Era-P" bestaat uit draagbare modellen ("P") terwijl de serie "Era-W" uit modellen met wandbevestiging ("W") bestaat. • Er zijn modellen beschikbaar met 1 of 6 "groepen", waaraan de instructies gericht kunnen worden, en er zijn modellen met instructies voor het beheer van de klimaatsensoren. • Enkele modellen zijn uitgerust met een haak die de mogelijkheid biedt de zender tijdelijk aan de wand op te hangene, terwijl andere zenders zijn voorzien van een plaat voor permanente bevestiging aan de wand. Voor informatie over de installatie van dit accessoire raadpleegt u **afb. 2** o **3**. • In **afb. 1** worden de toetsen weergegeven die, afhankelijk van het model, op de zenders aanwezig kunnen zijn. De toetsen worden als volgt gebruikt:

A - "Groep"-toetsen (alleen voor de modellen P6, P6S, W6 en W6S): deze dienen voor selectie van de automatisering (of de automatiseringen) waarvoor de instructies bedoeld zijn. Tijdens geheugenopslag van de zender, moet ten minste één van deze toetsen geprogrammeerd worden, waarbij er ten minste één automatisering aan wordt gekoppeld. Zo wordt de toets een "groep voor ontvangst van instructies", wat betekent dat de automatiseringen die aan de toets zijn gekoppeld, tijdens het gebruik van de zender <u>dezelfde instructies</u> ontvangen. De overige beschikbare toetsen kunnen op analoge wijze worden geprogrammeerd, op basis van de eisen die aan de eigen installatie worden gesteld. Het iss als het ware alsof er 6 onafhankelijke zenders in één instructie-inrichting zijn ondergebracht.

B - Instructietoetsen (voor alle modellen): deze toetsen dienen voor het verzenden van de instructies voor omhoog (▲), stop (■) en omlaag (▼). Bij de modellen P6, P6S, W6 en W6S selecteert u de "groep" waarvoor de instructie bedoeld is, voordat u een instructie verzendt.

C - Besturingstoetsen voor automatische instructies (alleen voor de modellen P1S, P6S, W1S en W6S): met de toets ☀ wordt de ontvangst door de motor van automatische instructies die worden verzonden door eventuele klimaatsensoren in de installatie, ingeschakeld (met de toets ☼ wordt de ontvangst uitgeschakeld. Wanneer er op de toets ☀ wordt gedrukt, stelt het systeem de <u>automatische</u> werking van de automatisering in en als er op de toets ☼ wordt gedrukt, stelt het systeem de <u>handmatige</u> werking van de automatisering in. De "Wind"-sensor mag niet worden uitgeschakeld, aangezien deze dient ter bescherming van de automasering tegen invloed van de wind. Als automatische werking is ingeschakeld, kan de gebruiker op elk gewenst moment handmatige instructies verzenden. Voor meer informatie raadpleegt u de handleiding van de automatisering en van de klimaatsensor.

D - Programmeertoetsen (voor alle modellen): bij compatibele motoren (bijvoorbeeld motoren uit de Era Mat-serie) dienen deze toetsen ter vereenvoudiging van de uitvoering van de programmeringsprocedures: de toets **PRG** biedt versnelde toegang tot de procedures, terwijl met de toets **ESC** deze procedures versneld kunnen worden verlaten. Om toegang tot de toetsen te krijgen dient u het batterijdeksel te verwijderen.
<u>Voor de modellen P6, P6S, W6 en W6S</u>: wanneer u tijdens uitvoering van de procedures wordt gevraagd op deze toetsen te drukken, moet u <u>eerst</u> de specifieke "groep" selecteren waarvoor de procedure uitgevoerd wordt.

CONTROLE VAN DE ZENDER

Voordat u de zender in het geheugen van de ontvanger van de motor opslaat, dient u te controleren of deze goed werkt door op een willekeurige toets te drukken en te kijken of de led gaat branden (**afb. 1-E**). Als deze niet gaat branden, leest u de paragraaf "Batterijen vervangen" in deze handleiding.

SPECIFIEKE FUNCTIES VAN DE ZENDER

• ***Selecteer de "groep" waarnaar een instructie moet worden verzonden*** *(alleen voor de modellen P6, P6S, W6 en W6S)*

Bij deze zendermodellen moet u eerst de "groep" (de aan de zender gekoppelde automatiseringen) selecteren waaraan de instructie gericht is, voordat u een instructie verzendt. Nadat u de groep hebt geselecteerd, blijft de corresponderende led enkele seconden branden en voordat deze uitgaat kunt u andere groepen selecteren om deze aan de selectie toe te voegen (als u een onterecht geselecteerde groep wilt verwijderen, schakelt u de corresponderende led uit door kort op de bijbehorende toets te drukken).
Nadat u de gewenste groepen hebt geselecteerd, blijven de groepen, nadat de corresponderende leds automatisch zijn uitgegaan, in het geheugen van de zender aanwezig tot u een nieuwe groep (of meerdere groepen) selecteert. Zolang de groepen in het geheugen zijn opgeslagen, kunt u er instructies naar verzenden zonder de groepen eerst te hoeven selecteren.

• ***De ontvangst van automatische, door een klimaatzesensor verzonden instructies in- of uitschakelen*** *(alleen voor de modellen P1S, P6S, W1S en W6S)*

Bij deze zendermodellen kunt u de ontvangst van automatische instructies van eventuele aangesloten klimaatsensoren in- of uitschakelen (bijvoorbeeld de automatisering "Zon"). Voor een goed beheer van de automatiseringen die op klimaatsensoren zijn aangesloten, verdient het aanbeveling <u>één zender</u> met toetsen voor in- en uitschakeling van de automatische instructies te gebruiken.

<u>Alleen voor de modellen P6S en W6S</u>: bij deze zenders moet u de "groep" (of groepen) waarvoor de instelling bedoeld is, selecteren voordat u de functie in- of uitschakelt. Tijdens het gebruik van deze zenders kunt u controleren of de groepen indan wel uitgeschakeld zijn door deze <u>één voor één</u> te selecteren en naar de status van de leds te kijken:

☀ aan; ☼ uit = functie ingeschakeld;

☀ uit; ☼ aan = functie uitgeschakeld;

Opmerking *– Als u meerdere groepen selecteert en de twee leds uit lijken te zijn, betekent dit dat er ten minste één groep is waarvoor de automatische instructies zijn ingeschakeld.*

GEHEUGENOPSLAG VAN DE ZENDER

Om de zender in het geheugen van een besturingseenheid (of ontvanger) op te sòaan, kunt u één van de volgende procedures kiezen, al naar gelang deze aanwezig is in de handleiding van de besturingseenheid of ontvanger:

A - Geheugenopslag in "Modus I"
B - Geheugenopslag in "Modus II"
C - Geheugenopslag van een nieuwe zender via een andere, reeds in het geheugen opgeslagen zender
D - Geheugenopslag via de "inschakelingscode" die is ontvangen via een reeds in het geheugen opgeslagen zender

<u>Gedetailleerde instructies voor beide procedures zijn terug te vinden in de gebruikershandleiding van de motor of van de besturingseenheid waarmee u de zender wilt laten werken</u>. Deze handleidingen zijn ook beschikbaar op de site: www.niceforyou.com. Aangezien de toetsen van de zenders in de handleidingen aan de hand van symbolen ofwel nummers aangeduid kunnen zijn, dient u **afb. 1-B** te raadplegen om te zien hoe deze aan de toetsen van de zender gerelateerd zijn.

A - Geheugenopslag in "Modus I"

In deze modus worden de diverse beschikbare instructies in de motor <u>automatisch</u> allemaal tegelijk overgebracht naar de diverse toetsen die beschikbaar zijn op de zender, zonder dat de installateur de kans krijgt om de koppeling tussen instructies en toetsen aan te passen. Met andere woorden: tijdens uitvoering van de procedure waarmee de zender in deze modus in het geheugen wordt opgeslagen koppelt **het systeem** <u>de beschikbare instructies in de motor automatisch aan de diverse toetsen van de zender</u>. Aan het eind van de procedure is elke toets aan een specifieke instructies gekoppeld, op basis van een schema dat in de fabriek is vastgesteld.

B - Geheugenopslag in "Modus II"

In deze modus kunnen de diverse beschikbare instructies in de motor <u>handmatig</u> worden gekoppeld aan de diverse toetsen van de zender, zodat de installateur de kans krijgt om de gewenste instructie aan de gewenste toets te koppelen. Met andere woorden: tijdens uitvoering van de procedure waarmee de zender in deze modus in het geheugen wordt opgeslagen koppelt **de installateur** <u>de gewenste instructie (van de in de motor beschikbare instructies) aan de gewenste toets van de zender</u>. Aan het eind van de procedure dient u de procedure te herhalen als u een andere toets met een andere gewenste insctructie in het geheugen wilt opslaan.
Let op! - Elke automatisering heeft een eigen <u>instructielijst</u> die in Modus II in het geheugen kan worden opgeslagen; u dient udus de handleiding van de motor of van de besturingseenheid te raadplegen om de instructie te kiezen die u aan de toets van de zender wilt koppelen.

C - Geheugenopslag van een nieuwe zender via een andere, reeds in het geheugen opgeslagen zender

Via deze procedure kunt u <u>nadere zenders</u> in het geheugen opslaan; dit kan echter alleen als er al ten minste één zender in het geheugen van de motor is opgeslagen. Via deze procedure kunt u een nieuwe zender in het geheugen van de motor opslaan, waarbij u zich op een afstand van maximaal 20 meter van de motor bevindt; er moet dan al een andere zender in het geheugen van diezelfde motor zijn opgeslagen. Via deze procedure kunnen de instructies die al in de reeds in het geheugen opgeslagen zender zijn opgeslagen, ook in het geheugen van de nieuwe zender worden opgeslagen.

D - Geheugenopslag via de "inschakelingscode"

Belangrijk – Deze procedure is specifiek bedoeld voor de motoren en besturingseenheden die deel uitmaken van de serie **Era** van Nice.

De zenders uit de series Era-P en Era-W hebben een "<u>inschakelingscode</u>". Via de overdracht van deze code van een reeds in het geheugen opgeslagen (oude) zender naar een (nieuwe) zender die nog in het geheugen moet worden opgeslagen, kan de nieuwe zender door de motor worden herkend en zo <u>automatisch worden opgeslagen in het geheugen</u> van deze motor tijdens de verzending van de eerste instructies. **Let op!** – De overdracht kan alleen plaatsvinden tussen zenders die beide deel uitmaken van de series Era-P en Era-W. De procedure werkt als volgt:

01. Plaats de zenders in elkaars nabijheid, zoals weergegeven in **afb. 6** (voor Era P), of in **afb. 7** (voor Era W), en laat ze tegen elkaar aan staan tot de procedure is beëindigd.
02. Op de "nieuwe" zender: houd toets ▲ ingedrukt (druk op de modellen P6, P6S, W6 en W6S kortstondig eerst op de "groep" waarbij de inschakelingscode in het geheugen moet worden opgeslagen) en laat de toets los wanneer de led op de "oude" zender ononderbroken gaat branden. Wanneer u de toets los laat, begint deze led te knipperen.
03. Op de "oude" zender:
• <u>Voor de modellen P1, P1S, W1 en W1S</u>: druk op de toets ▼ en laat deze weer los. Wanneer u de toets loslaat, gaan de leds van de twee zenders even knipperen *(= inschakelingscode overgebracht)*.
• <u>Voor de modellen P6, P6S, W6 en W6S</u>: druk op de toets van de groep die de over te brengen inschakelingscode bevat en laat deze weer los. Wanneer u de toets loslaat, gaan de leds van de twee zenders even knipperen *(= inschakelingscode overgebracht)*.

Tijdens de procedure wordt een eventuele fout door de led gesignaleerd, middels de volgende snelle knippersignalen:
<u>10 knippersignalen</u> = fout in de communicatie tussen de inrichtingen.
<u>15 knippersignalen</u> = opslag in geheugen niet geslaagd vanwege time-out.

BATTERIJEN VERVANGEN

Wanneer de batterijen uitgeput zijn, vermindert het bereik van de zender aanzienlijk. Wanneer u op een toets drukt, zult u met name merken dat de led vertraagd gaat branden (= *batterijen bijna leeg*) of dat de intensiteit van het licht van de led afneemt (= *batterijen volledig uitgeput*). In deze gevallen kunt u de normale werking van de zender herstellen door de lege batterijen te vervangen door twee batterijen van hetzelfde type, rekening houdend met de polariteit (zie **afb. 4** of **5**).

• ***Afdanking van de batterijen***

Let op! – De lege batterijen bevatten verontreinigende stoffen en mogen daardoor niet met het huishoudelijk afval worden afgevoerd. Deze moeten worden afgevoerd via gescheiden afvalverwerking, conform de geldende richtlijnen voor uw omgeving.

AFDANKING VAN HET PRODUCT

Dit product is een integraal onderdeel van de automatisering en moet daarom tegelijkertijd worden afgedankt. Zoals ook voor de installatiehandelingen geldt, moeten ook de handelingen voor afdanking aan het einde van de bruikbaarheidsperiode van dit product door gekwalificeerd personeel worden uitgevoerd. Dit product is vervaardigd van verschillende typen materialen: sommige materialen kunnen gerecycled worden, terwijl andere afgedankt moeten worden. Informeer u over de systemen voor recycling of afdanking die voorzien zijn in de voorschriften die in uw omgeving voor deze productcategorie gelden. **Let op!** – bepaalde onderdelen van het product kunnen verontreinigende of gevaarlijke stoffen bevatten die bij aanraking met het milieu schadelijke gevolgen voor het milieu of de volksgezondheid kunnen hebben. Zoals door het hiernaast weergegeven symbool wordt aangegeven, is het verboden om dit product bij het huishoudelijk afval af te voeren. Pas dus "gescheiden afvalinzameling" voor afdanking toe, op basis van de methoden die zijn opgenomen in de voorschriften voor uw omgeving, of draag het product over aan de leverancier op het moment van aanschaf van een nieuw, equivalent product. **Let op!** plaatselijk geldende voorschriften kunnen voorzien in zware sancties voor gevallen van illegale afdanking van dit product.

TEHNISCHE SPECIFICATIES VAN HET PRODUCT

■ **Voeding**: 2 alkalinebatterijen van 1,5 Vdc van het type AAA ■ **Gebruiksduur batterijen**: naar schatting 2 jaar, bij 10 overdrachten per dag ■ **Frequentie**: 433,92 MHz (±100 kHz) ■ **Stralingsvermogen**: naar schatting ongeveer 1 mW E.R.P. ■ **Radiocodering**: standaard-O-Code (compatibel met Flo-R); Rolling Code van 72 bit ■ **Gebruikstemperatuur**: -20°C; +55°C ■ **Bereik**: naar schatting 200 m (buiten); 35 m (bij gebruik in gebouw) (*) ■ **Beschermingsgraad**: IP 40 (gebruik binnenshuis of in beschermde omgeving) ■ **Afmetingen**: Era-P: 49 x 150 x 14 mm; Era-W: 80 x 80 x 15 mm ■ **Gewicht**: Era-P: 85 g; Era-W: 70 g

Opmerkingen: *• (*) Het bereik van de zenders en het ontvangstvermogen van de ontvangers wordt sterk beïnvloed door andere inrichtingen (bijvoorbeeld: alarminstallaties, draadloze hoofdtelefoons, enzovoort) die op dezelfde frequentie binnen uw gebied worden gebruikt. In deze gevallen kan Nice geen garantie bieden over het werkelijk bereik van de eigen inrichtingen. • Alle weergegeven technische specificaties zijn gebaseerd op een omgevingstemperatuur van 20°C (± 5°C). • Nice S.p.a. behoudt zich het recht voor om op elk willekeurig moment wijzigingen in het product door te voeren die het bedrijf noodzakelijk acht, waarbij echter dezelfde functionaliteit en hetzelfde beoogde gebruik gehandhaafd blijven.*

CE-verklaring van overeenstemming

Opmerking: *De inhoud van deze verklaring komt overeen met hetgeen is vastgelegd in het officiële document dat is gedeponeerd ten kantore van Nice S.p.a., en in het bijzonder met de laatste herziene en beschikbare versie ervan, vóór het drukken van deze handleiding. De hier gepresenteerde tekst is herzien om redactionele redenen. Een copie van de oorspronkelijke verklaring kan worden aangevraagd bij Nice S.p.a. (TV) Italië.*

Nummer verklaring: **424/ERA-P-W**; Taal: **NL**

Ondergetekende Luigi Paro verklaart onder zijn verantwoordelijkheid als Gedelegeerd Directeur dat de producten P1, P1S, P6, P6S, W1, W1S, W6 en W6S voldoen aan de essentiële vereisten uit de Richtlijn van de Europese Unie 1999/5/CE (9 maart 1999) met betrekking tot het beoogde gebruik van de producten. Op basis van deze richtlijn (bijlage V) valt het product onder Klasse 1 en het keurmerk **CE 0682**

Ing. **Luigi Paro** *(Gedelegeerd Directeur)*